# kratki.pl

kominki • kratki • akcesoria

*Tworzymy ciepłą atmosferę...*

Dodatkowe opcje/Oznaczenia stosowane w katalogu
Additional options/Symbols used in catalogue
Zusätzliche Optionen/Die Bezeichnungen im Katalog
Дополнительные опции/Символы, используемые в этом каталоге.....4 - 5

Zalety wkładów powietrznych
Advantages of tradditional fireplace inserts
Die Vorteile der traditionellen Kamineinsätze
Преимущества традиционных топок.....6 - 7

Zalety wkładów z linii BS gilotyna
Advantages of BS Guillotine inserts
Vorteile der Kamineinsätze über Eck mit Schiebetür
Преимущества топок модельного ряда BS гильотина.....8 - 9

Wkłady powietrzne
Tradditional fireplace inserts
Traditionelle Kamineinsätze
Традиционные топки.....10 - 51
Wkłady żeliwne
Cast iron inserts
Gusseiserne Kamineinsätze
Топки чугунные.....10 - 29

Wkłady stalowe
Steel inserts
Stählere Kamineinsätze
Топки стальные.....30 - 51

Zalety wkładów wodnych
Advantages of water inserts
Vorteile der wasserführenden Kamineinsätze
Преимущества топок с водяным контуром.....52 - 53

Wkłady wodne
Inserts with water jacket
Wasserführende Kamineinsätze
Топки с водяным контуром.....54 - 81

Zalety wkładów EKO AQUA / Wkłady EKO AQUA
Advantages of EKO AQUA inserts / EKO AQUA inserts
Vorteile der EKO AQUA Kamineinsätze / Kamineinsätze EKO AQUA
Преимущества топок EKO AQUA / Топки EKO AQUA.....72 - 77

Zalety wkładu AQUARIO / Wkład AQUARIO
Advantages of AQUARIO inserts / AQUARIO inserts
Vorteile der AQUARIO Kamineinsätze / Kamineinsätze AQUARIO
Преимущества топок AQUARIO / Топки AQUARIO.....78 - 81

Piecyki w obudowie z kafli
Ceramic surrounded stoves
Kachelöfen
Печи в кафельной облицовке
BLANKA 8 kW / WK440.....82 - 85

Zalety pieców wolnostojących
Advantages for freestanding stoves
Vorteile der freistehenden Öfen
Преимущества печи.....86 - 87

Piece wolnostojące
Freestanding stoves
Freistehende Kaminöfen
Печи.....88 - 99

Zalety kratek kominkowych
Advantages of fireplace grids
Vorteile der lüftungsgitter
Преимущества каминных решеток.....100 - 101

Kratki kominkowe
Fireplace grids
Lüftungsgitter
Решётки для каминов.....102-105

Dostępne wymiary kratek
Available grids dimensions
Masse der Lüftungsgitter
Доступные размеры решёток.....106

Sterowniki / Controllers / Steuerer / Контроллеры.....108 - 109

Kolory produktów widocznych na zdjęciach mogą nieznacznie odbiegać od rzeczywistych odcieni i barw, dlatego przedstawioną kolorystykę należy traktować jako przybliżoną.
The colors of products shown on the photos can be different slightly from the real shades and colors, therefore colors shown should be treated as approximate.
Die Farben der einzelnen Produkte auf den Fotos können ein bisschen von den realen Farbtönen abweichen, deswegen sollte man die dargestellte Farbgebung als annährend betrachten.
Цвета продуктов показаны на фотографиях, могут отличаться от цветов и оттенков, поэтому цвета показаны надо рассматривать как приблизительные.

## DODATKOWE OPCJE

Additional options/Zusätzliche Optionen/Дополнительные опции

**Glass system** - zewnętrzna szyba dekoracyjna, która nadaje kominkowi nowoczesny wygląd, optycznie powiększa front wkładu
**System glass** - external decorative glass, which gives a fireplace modern look
**Glass-System** - ist eine dekorative Außenscheibe, die dem Kamineinsatz ein modernes Design verleiht
**Двойное стекло** - внешнее декоративное стекло, которое придает камину современный вид

**Szyba pyroliza** - inaczej zwana szybą samoczyszczącą, która w trakcie palenia w kominku nagrzewa się do temperatur umożliwiających rozkład gromadzonych się na niej zanieczyszczeń (wypala się sadza)
**Pyrolysis glass** - also known as self-cleaning glass
**Pyrolyse - Scheibe** - anders selbstreinigende Scheibe genannt, die sich beim Brennen im Kamineinsatz bis zu hohen Temperaturen erwärmt und die Zersetzung der sich an dieser Scheibe kumulierten Verschmutzungen ermöglicht. (z.B. Ruß)
Стекло самоочищением от сажы

**Domykanie drzwiczek** - mechanizm zapewniający samoczynne zamykanie się drzwiczek
**Spring for door shutting** - automatically closes the door
**Kamintürschließer** - Mechanismus, der automatische Türschließung sichert
**Замыкание каминной дверцы** - механизм для обеспечения самостоятельного закрытия дверей

**Wylot spalin** - możliwość zamontowania wylotów o parametrach: fi 150 lub fi 180
**Exhaust pipe** - available diameter: fi 150 or fi 180
**Rauchrohrausgang** - es besteht die Möglichkeit, den Kamineinsatz mit 150 oder 180 mm Rauchrohr zu produzieren
**Диаметр дымохода** - возможность инсталации диаметров 150 и 180

**Podstawa pod wkład** - umożliwia bezproblemowe i stabilne ustawienie wkładu przed jego montażem
**Base for inserts** - allows stable and smooth setting of an insert
**Untergestell passend zum Kamineinsatz** - ermöglicht problemloses und stabiles Aufstellen des Kamineinsatzes vor der Montage
**Подиум для топки** - возможность стабильного монтажа топки

**Wkładka wermikulitowa** - podnosi temperaturę wewnątrz wkładu, dzięki czemu substancje smoliste wydobywające się z płonącego drewna zostają całkowicie dopalone, co zmniejsza zanieczyszczenie szyby
**Decorative vermiculite** - raises the temperature inside an insert, thus reduces the soiling of the glass
**Vermiculite -** Einsatz-erhöht die Temperatur im Inneren des Kamineinsatzes, dank dem die bei der Holzverbrennung entstehdenden Teersubstanzen komplett verbrannt werden, was auch die Scheibenverschmutzung verringert
**Вермикулитовый вкладыш в камин** - благодаря установке вермикулитового вкладыша, стекло топки во время горения почти не загрязняется. Смолы, выделяющиеся в процессе горения, полностью сгорают благодаря повышению температуры горения

**Wymienne klamki** - dostępne w 4 kolorach: złota, czarna, satyna, nikiel
**Set of handles** - available in 4 colours: gold, black, satin, nickel-plated
**Austauschbare Griffe** - lieferbar in 4 Farbvarianten: Gold, Schwarz, Satin-Silber, Vernickelt
**Ручки** - доступные 4 опции: латунь, чёрная, сталные, никелированые

**Ozdobne listwy** - nadają szykowny wygląd drzwiczkom wkładu - dostępne w 3 kolorach: satyna, stare złoto, złoto
**Decorative border** - thanks to a decorative border fireplace will be more elegant. Available in three colors: old gold, gold, satin
**Ziertürleisten** - die jeder Kamintür modernes Design verleihen. Sie sind in 3 Farben lieferbar: Altgold, Gold, Satin-Silber
**Декор двери** - доступны три опции: Антик, Латунь, Хром

**Izolacja wkładu wodnego** - dzięki której maksymalna ilość ciepła oddawana jest do instalacji grzewczej
**Isolation for water jacket inserts** - reduces heat loss from a fireplace insert with water jacket
**Isolierung** des wasserführenden Kamineinsatzes, dank der die Wärme optimal an die ZH abgegeben wird
**Изоляционный материал для топки** - аккумулирует тепло

**Biowkładka** - specjalna nakładka, umieszczana w kominku w miejsce rusztu, która umożliwia delektowanie się widokiem ognia nawet w gorące letnie dni, przy czym, w tym przypadku kominek nie oddaje ciepła, tylko spełnia funkcje typowo dekoracyjne. Biowkładka jest zasilana płynem Bio-deco
**Bio-insert** - should be placed inside a fireplace instead of a grate. Bio-insert lets to enjoy a fire view even in warm summer evenings. But in this case it does not create warmth. It can only be used for decorative purposes. It is powered by a special liquid bio-deco
**Bio-Einsatz** - spezieller Aufsatz, den man anstelle des Kaminfeuerrostes platziert, dieser Aufsatz ermöglicht einen Feueranblick auch an sonnigen Tagen, somit gibt der Kamineinsatz kaum Wärme ab und dient nur dekorativen Zwecken. In dem Bio-Einsatz wird ein spezieller Bio-Deco-Brennstoff verwendet.
**Вкладыш для биокамина** - специалное устройство помещается в камине в месте решётки, которая позволяет наслаждаться видом огня в летние дни. Вкладыш не отражает тепла, это только декоративный элемент. Для вкладыша исползуется жидкость Bio - deco

**Odprowadzenie popiołu** - system otworów w podłodze kominka, pozwalający na usunięcie zimnego popiołu z wkładu do pomieszczenia znajdującego się pod nim
**Ash slop** - system of holes made in a fireplace floor, so that an ash can fall into a container located below a fireplace e.g. in a basement
**Ascheentleerungssystem** - ein System von Löchern im Kaminboden, das das Entleeren der kalten Asche aus dem Kamineinsatz in den unten liegenden Behälter ermöglicht
**Зольник** - система отверстий в нижней части топки, позволяющая удалять сажу из топки

**Wężownica** - miedziana rurka wbudowana w kominek z płaszczem wodnym, służy głównie jako zabezpieczenie przed przegrzaniem - króciec wejścia/wyjścia ½”
**Coil pipe** - Coil pipe - special copper pipe which is built inside a fireplace insert with water jacket. It is protecting a fireplace from overheating. Input/Output connector - $^1/_2$”
**Змеевик** - Специальная медная трубка встроенная в топку с водяным контуром которая может применяться как для производства теплой хозяйственной воды, так и для предохраненя топки от перегрева тоже в случае отсутствия электрической энергии.
**Sicherheitswärmetauscher** - spezielles im Wassermantel des Kamineinsatzes eingebautes Kupferrohr, das einerseits warmes Brauchwasser erzeugt, anderseits die Anlage vor Überhitzung schützt - Ein - /Ausgangsstutzen ½”

## OZNACZENIA STOSOWANE W KATALOGU

Symbols used in catalogue/Die Bezeichnung im Katalog/Назначение используемые в каталоге

kW

Moc nominalna (kW)
Power rating (kW)
Nominalleistung (kW)
Мощность (кВт)

Średnica czopucha (mm)
Diameter (mm)
Rauchrohrdurchmesser (mm)
Диаметр дымохода (мм)

CO

CO - Emisja (przy 13% $O_2$) ≤ podawana w %
CO - Emission (with 13% $O_2$) ≤ Given in percent
CO - Emmission (bei 13% $O_2$) ≤ angegeben in %
CO - Эмиссия (при 13% $O_2$) ≤ дано в процентах

Waga (kg)
Weight (Kilo)
Gewicht (Kilo)
Вес (Кг)

Długość polan (mm)
Length of wood (mm)
Holzscheitslänge (mm)
Длина поленьев (мм)

Materiał wykonania
Material
Material
Материал

bar

Ciśnienie robocze (bar)
Working pressure (bar)
Betriebsdruck (bar)
Рабочее давление (bar)

<kW<

Zakres mocy grzewczej (kW)
Range of power rating (kW)
Leistungsbereich (kW)
Диапазон мощности нагрева (кВт)

kW

Średnia moc z wody (kW)
The average power of the water (kW)
Duchschnittliche Leistung wasserseitig (kW)
Средняя мощность воды (кВт)

Sprawność cieplna (%)
Efficiency (%)
Wirkungsgrad (%)
Тепловая мощность (%)

C°

Temperatura spalin (C°)
Temperature (C°)
Abgastemperatur (C°)
Температура (C°)

$m^2$

Powierzchnia grzewcza ($m^2$) - w zależności od izolacji budynku
Heating surface ($m^2$) - depends from the insulation of the building
Heizfläche ($m^2$) - je nach der Hausdämmung
Обогреваемая площад (м2) - Зависит от изолаци дома

Pojemność wody (l)
Capacity of water (l)
Wasserinhalt (l)
Емкость воды (Л)

Rodzaj paliwa
Fuel
Brennstoff
Тип топлива

# ZALETY WKŁADÓW POWIETRZNYCH

**Advantages of traditional fireplace inserts/Die Vorteile der traditionellen Kamineinsätz/Преимущества традиционных топок**

Wysoki czopuch - zwiększa powierzchnię wymiany ciepła pomiędzy gorącymi spalinami a pomieszczeniem
High flue - increases the area of heat exchange between the hot exhaust gases and the room
Hoher Kaminfuchs - vergrößert die Heizfläche
Высокий дымоход - увеличивает поверхность теплообмена между горячими выхлопными газами и комнатой

Regulowane nóżki ułatwiające wypoziomowanie wkładu
Adjustable legs for leveling a fireplace
Regulierbare Füße erleichtern das richtige Aufstellen des Kamineinsatzes
Регулируемые ножки, которые облегчают  выравнивание топки

Deflektor żeliwny - wydłuża drogę spalin
Cast iron deflector - extends the exhaust path
Gusseiserner Deflektor - verlängert den Abgasweg
Встроенный чугунный дефлектор

Deflektor z wermikulitu - wydłuża drogę spalin
Vermiculite deflector - extends the exhaust path
Vermiculitedeflektor - verlängert den Abgasweg
Вермикулитовый дефлектор

System dopalania spalin - ogranicza emisję szkodliwych substancji do środowiska (Zuzia Eko, Amelia Eko)
Post-combustion flue gas system - reduces emissions of harmful substances into the environment (Zuzia Eko, Amelia Eko)
Zusätzliche Verbrennung der Abgase - verringert die Emissionen der schädlichen Substanzen in die Atmosphäre (Zuzia Eko, Amelia Eko)
Система дожигания выхлопных газов - Ограничение выбросов вредных веществ для окружающей среды (Zuzia Eko, Amelia Eko)

Ścianki paleniska o minimalnej grubości 8 mm gwarantują bezawaryjne działanie paleniska
Fireplace with a minimum wall thickness of 8 mm, guarantee a trouble-free operation of the fireplace
Wanddicke des Einsatzes 8mm garantiert einen störungsfreien Betrieb des Ofens
Минимальная толщина стенки 8 мм обеспечають бесперебойной работу

Gęsto rozmieszczone radiatory - dzięki nim kominek przekazuje więcej ciepła do otoczenia
Densely arranged radiators give more heat to the room
Dicht aneinander liegende Radiatoren, dadurch gibt der Kamineinsatz meler Wärme in den Raum ab
Часто расположенные радиаторы - благодаря которым камин передаёт больше тепла

Ozdobna płyta tylna
Decorative back plate
Dekorative hintere Platte
Декоративная задная плита

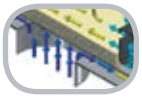

Dolot powietrza - króciec montowany do wkładu kominkowego, który ma na celu doprowadzenie świeżego powietrza do paleniska z zewnątrz budynku - dodatkowa opcja
External air inlet - special connector mounted in fireplace insert, which provides fresh air directly from outside - additional option
Externluftzufuhr - spezieller Stutzen, der am Kamineinsatz eingebaut wird, um firische Luft von außen für den Verbrennungspro-zess zuzuführen  - zusätzliche Option
Приток воздуха - Устройство для подвода воздуха в камеру сгорания - дополнительный выбор

Ruchomy ruszt, dzięki któremu można łatwo wymieść popiół
Movable grate gives possibility of easily wipe away the ash
Beweglicher Rost hilft beim Reinigen
Движущиеся решетка благодария которой Вы можете легко стереть пепел

Wkłady kominkowe z linii DECO/Fireplace inserts from Deco line/Kamineinsätze DECO/Каминные топки модельного ряда DECO

stalowy front
front made of steel
stählerner Kaminrahmen
стальной фасад

nowoczesna klamka
modern handle
moderner Griff
защелка нового образца

szyba typu glass
system glass type
dekorative Kaminscheibe Glass
стекло типа glass

BLENDA

stalowa ramka ozdobna do wkładu - dodatkowa opcja
decorative frame made of steel - additional option
Zier-Stahlrahmen zum Einsatz - zusätzliche Option
Стальная декоративная рамка для топки
- дополнительный выбор

*Nie występuje we wkładach typu gilotyna/It is not available for guillotine-type fireplaces/Ist in Kaminen mit Schiebetür nicht erhältlich/Опция не доступна для топок типа гильотина

*

Wbudowany szyber reguluje siłę ciągu komina
Built-in damper regulates the strength of the chimney draft
Eingebauter Schieber dank dem der Kaminzug regulierbar ist
Встроенный шибер

Kierownica powietrza tworząca system czystej szyby - ograniczający osadzanie się sadzy na szybie
Air clean glass-forming system - limits the deposition of soot on the glass
Luftmantel an derr Frontscheibe - verringert die Rußablagerung an der Scheibe
Управление воздухом, система чистого стекла

Szyba żaroodporna wytrzymująca temperaturę do 800°C
Heat-resistant glass can withstand temperatures up to 800°C
Hitzbeständige Keramikscheibe bis 800 Grad
Жароупорное стекло выдерживающие температуру до 800 градусов

Duża komora spalania
Large combustion chamber
Großer Brennraum
Большая камера сгорания

*

System zimnej klamki umożliwia zdjęcie klamki w momencie palenia w kominku
The system of cold handle allows to take it off during the combustion process
System des kalten Griffs ermöglicht während des Brennvorgangs den Griff abzunehmen
Система холодной ручки

Poręczny uchwyt do otwierania drzwi
A handy handle to open a door
Handlicher Griff zur Öffnung der Tür
Удобные и современное открыте

Ozdobny płotek zabezpiecza drewno przed wypadaniem z wkładu
Decorative fence protects the wood from falling out of the insert
Dekorzaun, der das Holz vom Herausfallen schützt
Заборчик защищает древесину от выпадения из топок

Regulacja dopływu powietrza pierwotnego do spalania
Regulation of air supply for combustion
Regulieren des Luftstroms durch die Aschenschublade
Регулирование притока воздуха через вынимаемый пеплосборник

Regulacja dopływu powietrza pierwotnego i wtórnego do spalania
Regulation of secondary and primary air supply for combustion
Regulierung der Primär-und Sekundärluft
Управление потоком парвичного и вторичного воздуха для горения

Szuflada/pojemnik na popiół, gdzie gromadzą się pozostałości po spalonym drewnie
Ash drawer/container where remains burnt wood
Aschenschublade in derer sich der Rest des verbrannten Holzes sammelt
Ящик/контейнер для пепла - здесь собираются остатки дров

Wkłady kominkowe z linii LUX/Fireplace inserts from LUX line/Kamineinsätze LUX/Каминные топки модельного ряда LUX

nowoczesny front
modern front
moderner Kaminrahmen
современный вид спереди

nowoczesna klamka
modern handle
moderner Griff
защелка нового образца

nowoczesny front
modern front
moderner Kaminrahmen
современный вид спереди

GWARANCJA 5 LAT GUARANTEE YEARS GARANTIE JAHRE ГАРАНТИЯ ЛЕТ

## ZALETY WKŁADÓW z linii BS gilotyna

**Advantages of BS Guillotine inserts/Vorteile der Kamineinsätze über Eck mit Schiebetür/Преимущества топок модельного ряда BS гильотина**

Wysoki czopuch - zwiększa powierzchnię wymiany ciepła pomiędzy gorącymi spalinami a pomieszczeniem
High flue - increases the area of heat exchange between the hot exhaust gases and the room
Hoher Kaminfuchs - vergrößert die Heizfläche
Высокий дымоход - увеличивает поверхность теплообмена между горячими выхлопными газами и комнатой

Podwójny zamek zapewnia solidne zamknięcie
Double lock ensure closing safety
Doppelschloß sichert eine solide Türschließung
Двойной замок обеспечивает плотное закрытие

System unoszenia drzwi
Lift-up door system
System der Türanhebung
Тросовой механизм поднятия гильотины, тросовой механизм поднятия гильотины скольжения дверцы

Regulowane nóżki ułatwiające wypoziomowanie wkładu
Adjustable legs for leveling a fireplace
Regulierbare Füße erleichtern das richtige Aufstellen des Kamineinsatzes
Регулируемые ножки, которые облегчают  выравнивание топки

Ścianki paleniska o minimalnej grubości 8 mm gwarantują bezawaryjne działanie paleniska
Fireplace with a minimum wall thickness of 8 mm, guarantee a trouble-free operation of the fireplace
Wanddicke des Einsatzes 8mm garantiert einen störungsfreien Betrieb des Ofens
Минимальная толщина стенки 8 мм обеспечають бесперебойной работу

Ruchomy ruszt, dzięki któremu można łatwo wymieść popiół
Movable grate gives possibility of easily wipe away the ash
Beweglicher Rost hilft beim Reinigen
Движущиеся решетка благодария которой Вы можете легко стереть пепел

Deflektor żeliwny - wydłuża drogę spalin
Cast iron deflector - extends the exhaust path
Gusseiserner Deflektor - verlängert den Abgasweg
Встроенный чугунный дефлектор

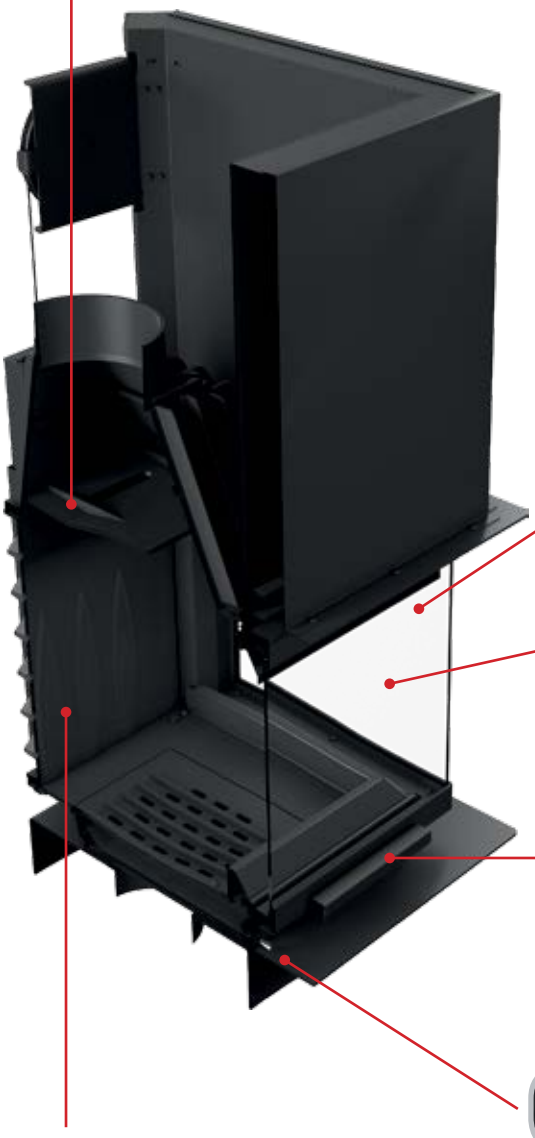

Podwójny system otwierania drzwi
Dual system of door opening
Doppeltes Sytems der Türöffnung
двойная система открывания и закрывания двери

Szyba żaroodporna wytrzymująca temperaturę do 800°C
Heat-resistant glass can withstand temperatures up to 800°C
Hitzbeständige Keramikscheibe bis 800 Grad
Жароупорное стекло выдерживающие температуру до 800 градусов

Poręczny uchwyt do otwierania drzwi
A handy handle to open a door
Handlicher Griff zur Öffnung der Tür
Удобные и современное открыте

Regulacja dopływu powietrza poprzez popielnik
Air supply regulation through the ash pan
Regelung der Luftzufuhr duch den Aschekasten
Регулирование притока воздуха через вынимаемый пеплосборник

Ozdobna płyta tylna
Decorative back plate
Dekorative hintere Platte
Декоративная задная плита

49Z

ANTEK/PR

AMORE/135/M/A

Pozostałe wersje wkładu:/Other versions of the fireplaces:/Sonstige Versionen des Kamineinsatzes:/Другие версии топок:

ANTEK/GLASS

ANTEK/PR

ANTEK/R

ANTEK/G

ANTEK/LUX

ANTEK/DECO

# ANTEK

| | | |
|---|---|---|
| kW 10 | 180 | ~ 62 % |
| CO 0,61% | C° 352 | 94 |
| m² 80-100 | 330 | Żeliwo szare klasy 200<br>Grey cast iron class 200<br>Graues Gusseisen Klase 200<br>Чугунн класс 200 |

Sezonowane drewno liściaste (wilgotność max 20%), brykiet węgla brunatnego
Seasonal hardwood (humidity max 20%), brown coal briquettes
Saison-Laubholz (Feuchtigkeit max. 20%), Braunkohlebriketts
Сезонная твердая древесина (влажность 20%), коричневый брикет угля

Wyposażenie:/Equipment:/Ausstattung:/Оборудование:

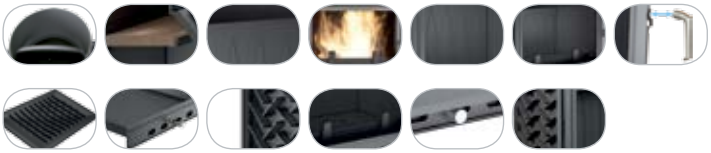

Dodatkowe opcje:/Additional options:/Zusätzliche Optionen:
/Дополнительные опции:

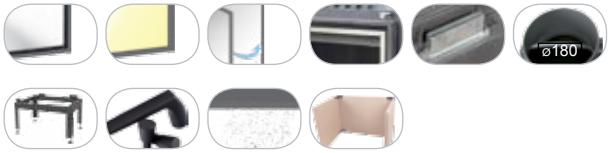


Wymiary:/Dimensions:/Masse:/Размер:

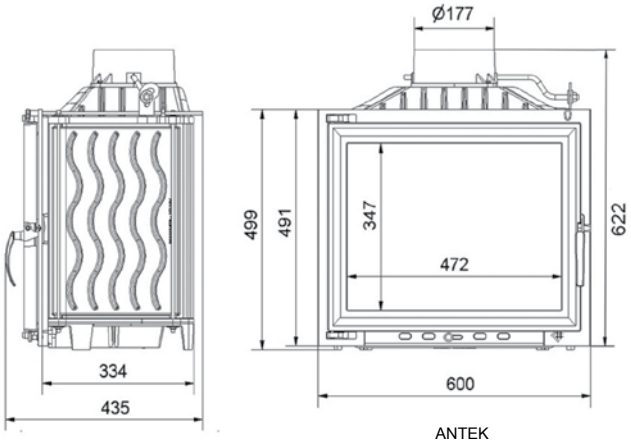


ANTEK

32N

BELLA/M/A

MAJA

Pozostałe wersje wkładu:/Other versions of the fireplaces:/Sonstige Versionen des Kamineinsatzes:/Другие версии топок:

MAJA/GLASS

MAJA/L

MAJA/P

MAJA/LP

MAJA/PR

MAJA/R

MAJA/LUX

MAJA/L/BS

MAJA/P/BS

MAJA/DECO

# MAJA

| | | |
|---|---|---|
| kW 12 | 200 | ~ 71 % |
| CO 0,65% | C° 330 | 115 |
| m² 90-120 | 330 | Żeliwo szare klasy 200<br>Grey cast iron class 200<br>Graues Gusseisen Klase 200<br>Чугунн класс 200 |

Sezonowane drewno liściaste (wilgotność max 20%), brykiet węgla brunatnego
Seasonal hardwood (humidity max 20%), brown coal briquettes
Saison-Laubholz (Feuchtigkeit max. 20%), Braunkohlebriketts
Сезонная твердая древесина (влажность 20%), коричневый брикет угля

Wyposażenie:/Equipment:/Ausstattung:/Оборудование:

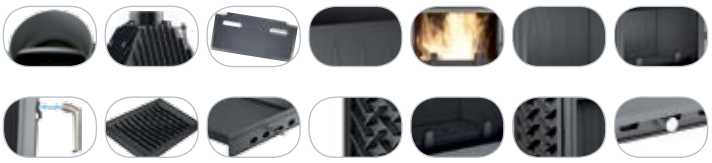

Dodatkowe opcje:/Additional options:/Zusätzliche Optionen:
/Дополнительные опции:

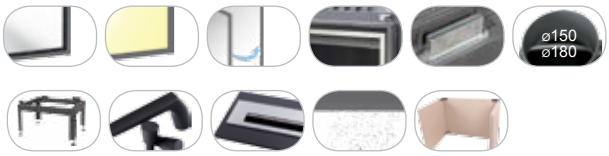


Wymiary:/Dimensions:/Masse:/Размер:

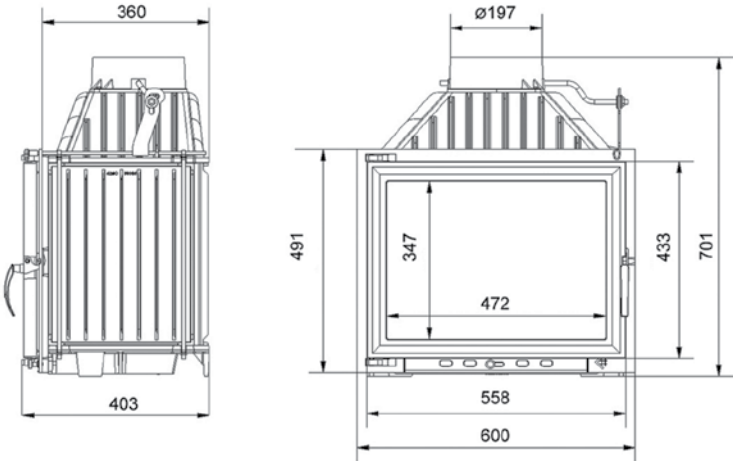


MAJA

MAJA/G MAJA/L/BS/G MAJA/P/BS/G

37ZG PICOLO/Z/E 24ZG ERYK

Pozostałe wersje wkładu:/Other versions of the fireplaces:/Sonstige Versionen des Kamineinsatzes:/Другие версии топок:

ERYK/GLASS

ERYK/PR

ERYK/R

ERYK/G

ERYK/LUX

ERYK/DECO

# ERYK

| | | |
|---|---|---|
| kW 12 | 200 | ~ 70 % |
| CO 0,61% | C° 352 | 104 |
| m² 100-130 | 350 | Żeliwo szare klasy 200<br>Grey cast iron class 200<br>Graues Gusseisen Klase 200<br>Чугунн класс 200 |

Sezonowane drewno liściaste (wilgotność max 20%), brykiet węgla brunatnego
Seasonal hardwood (humidity max 20%), brown coal briquettes
Saison-Laubholz (Feuchtigkeit max. 20%), Braunkohlebriketts
Сезонная твердая древесина (влажность 20%), коричневый брикет угля

Wyposażenie:/Equipment:/Ausstattung:/Оборудование:

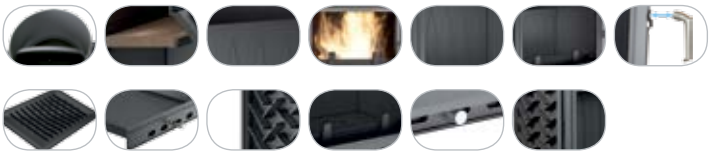

Dodatkowe opcje:/Additional options:/Zusätzliche Optionen:
/Дополнительные опции:

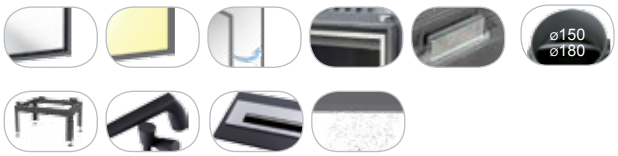


Wymiary:/Dimensions:/Masse:/Размер:

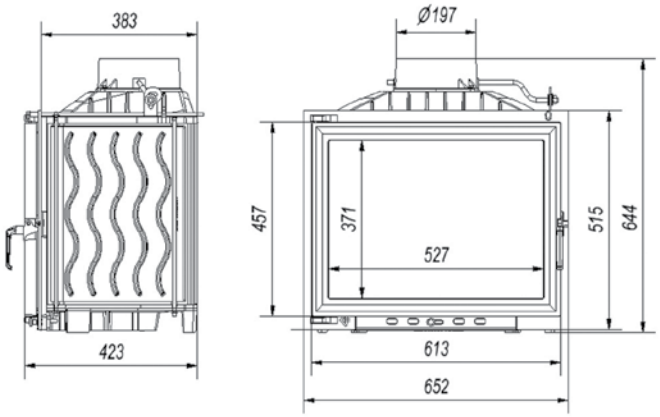


ERYK

# WIKTOR

| | | |
|---|---|---|
| kW 14 | 200 | ~ 70 % |
| CO 0,61% | C° 352 | 110 |
| m² 120-140 | 450 | Żeliwo szare klasy 200<br>Grey cast iron class 200<br>Graues Gusseisen Klase 200<br>Чугунн класс 200 |

Sezonowane drewno liściaste (wilgotność max 20%), brykiet węgla brunatnego
Seasonal hardwood (humidity max 20%), brown coal briquettes
Saison-Laubholz (Feuchtigkeit max. 20%), Braunkohlebriketts
Сезонная твердая древесина (влажность 20%), коричневый брикет угля

Wyposażenie:/Equipment:/Ausstattung:/Оборудование:

Dodatkowe opcje:/Additional options:/Zusätzliche Optionen:
/Дополнительные опции:

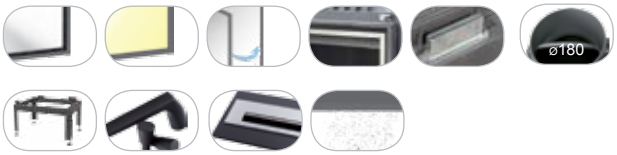


Wymiary:/Dimensions:/Masse:/Размер:

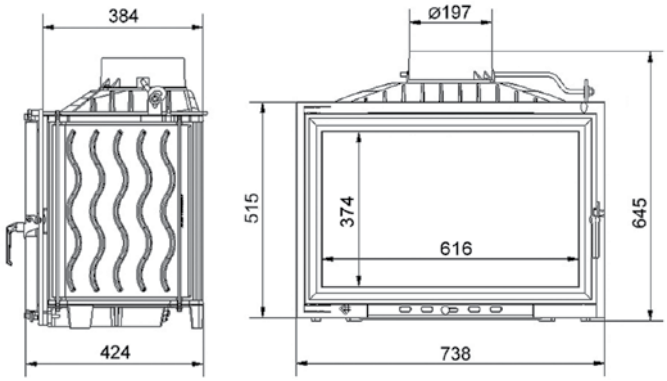


WIKTOR

Pozostałe wersje wkładu:/Other versions of the fireplaces:

WIKTOR/GLASS

WIKTOR/PR

WIKTOR/R

LUFT/NS/60/B

/Sonstige Versionen des Kamineinsatzes:/Другие версии топок:

WIKTOR/R

WIKTOR/G

WIKTOR/LUX

WIKTOR/DECO

# ZUZIA

| | | |
|---|---|---|
| kW 16 | 200 | ~ 70 % |
| CO 0,48% | C° 301 | 149 |
| m² 120-160 | 500 | Żeliwo szare klasy 200<br>Grey cast iron class 200<br>Graues Gusseisen Klase 200<br>Чугунн класс 200 |

Sezonowane drewno liściaste (wilgotność max 20%), brykiet węgla brunatnego
Seasonal hardwood (humidity max 20%), brown coal briquettes
Saison-Laubholz (Feuchtigkeit max. 20%), Braunkohlebriketts
Сезонная твердая древесина (влажность 20%), коричневый брикет угля

Wyposażenie:/Equipment:/Ausstattung:/Оборудование:

Dodatkowe opcje:/Additional options:/Zusätzliche Optionen:
/Дополнительные опции:

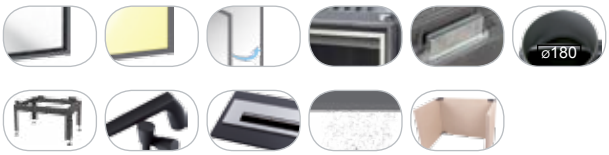


Wymiary:/Dimensions:/Masse:/Размер:

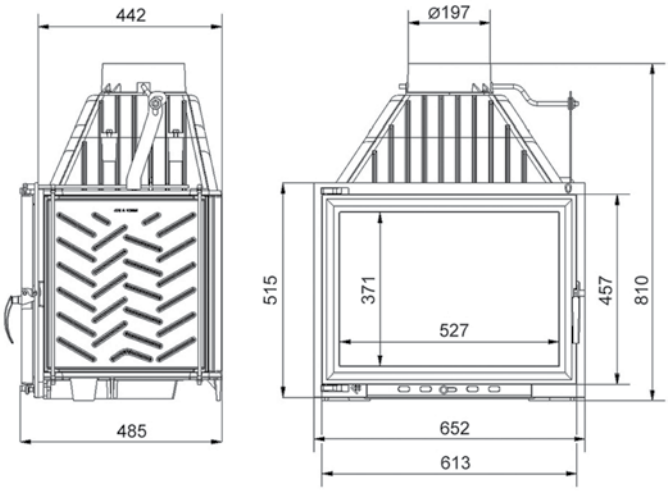


ZUZIA

Pozostałe wersje wkładu:/Other versions of the fireplaces:

ZUZIA/GLASS ZUZIA/L ZUZIA/P

ZUZIA/G ZUZIA/L/BS/G ZUZIA/P/BS/G

ZUZIA/P/BS

LUFT/NP/60/B

LUFT/NL/60/B

/Sonstige Versionen des Kamineinsatzes:/Другие версии топок:

ZUZIA/LP

ZUZIA/T

ZUZIA/LT

ZUZIA/PT

ZUZIA/LPT

ZUZIA/PR

ZUZIA/R

ZUZIA/LUX

ZUZIA/DECO

ZUZIA/L/BS

ZUZIA/P/BS

30SZ

# FELIX

| | | |
|---|---|---|
| kW 16 | 200 | ~ 73 % |
| CO 0,61% | C° 352 | 125 |
| m² 140-160 | 450 | Żeliwo szare klasy 200<br>Grey cast iron class 200<br>Graues Gusseisen Klase 200<br>Чугунн класс 200 |

Sezonowane drewno liściaste (wilgotność max 20%), brykiet węgla brunatnego
Seasonal hardwood (humidity max 20%), brown coal briquettes
Saison-Laubholz (Feuchtigkeit max. 20%), Braunkohlebriketts
Сезонная твердая древесина (влажность 20%), коричневый брикет угля

Wyposażenie:/Equipment:/Ausstattung:/Оборудование:

FELIX/R

24SZ

Pozostałe wersje wkładu:/Other versions of the fireplaces:
/Sonstige Versionen des Kamineinsatzes:/Другие версии топок:

FELIX/GLASS

FELIX/PR

FELIX/R

FELIX/G

FELIX/LUX

FELIX/DECO

Wymiary:/Dimensions:/Masse:/Размер:

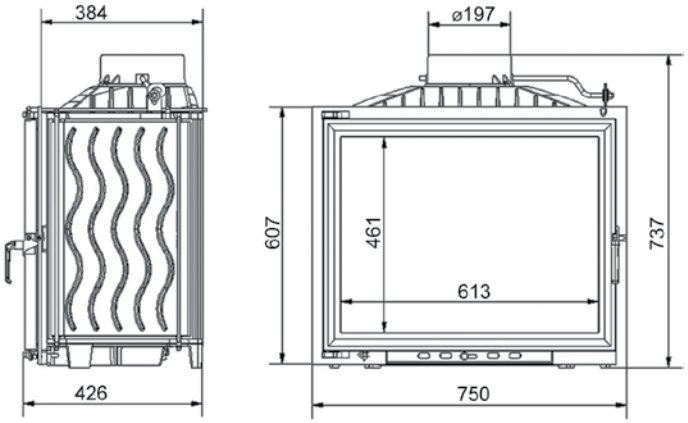

FELIX

Dodatkowe opcje:/Additional options:/Zusätzliche Optionen:
/Дополнительные опции:

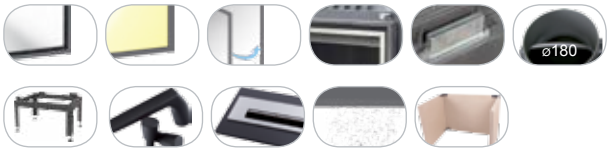

LUFT/NL/60/B

LUFT/NP/60/B

OLIWIA/L/BS

Pozostałe wersje wkładu:/Other versions of the fireplaces:/Sonstige Versionen des Kamineinsatzes:/Другие версии топок:

OLIWIA/GLASS

OLIWIA/L

OLIWIA/P

OLIWIA/LP

OLIWIA/T

OLIWIA/LT

OLIWIA/PT

OLIWIA/LPT

OLIWIA/PR

OLIWIA/R

OLIWIA/LUX

OLIWIA/DECO

OLIWIA/L/BS

OLIWIA/P/BS

# OLIWIA

| | | |
|---|---|---|
| kW 18 | 200 | ~ 79 % |
| CO 0,15% | C° 383 | 162 |
| m² 150-180 | 500 | Żeliwo szare klasy 200<br>Grey cast iron class 200<br>Graues Gusseisen Klase 200<br>Чугунн класс 200 |

Sezonowane drewno liściaste (wilgotność max 20%), brykiet węgla brunatnego
Seasonal hardwood (humidity max 20%), brown coal briquettes
Saison-Laubholz (Feuchtigkeit max. 20%), Braunkohlebriketts
Сезонная твердая древесина (влажность 20%), коричневый брикет угля

Wyposażenie:/Equipment:/Ausstattung:/Оборудование:

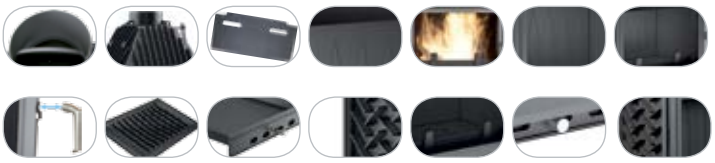

Dodatkowe opcje:/Additional options:/Zusätzliche Optionen:
/Дополнительные опции:

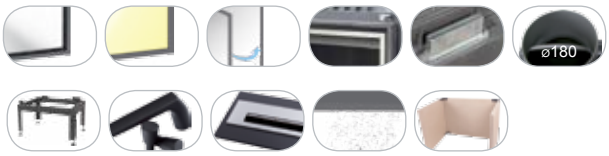


Wymiary:/Dimensions:/Masse:/Размер:

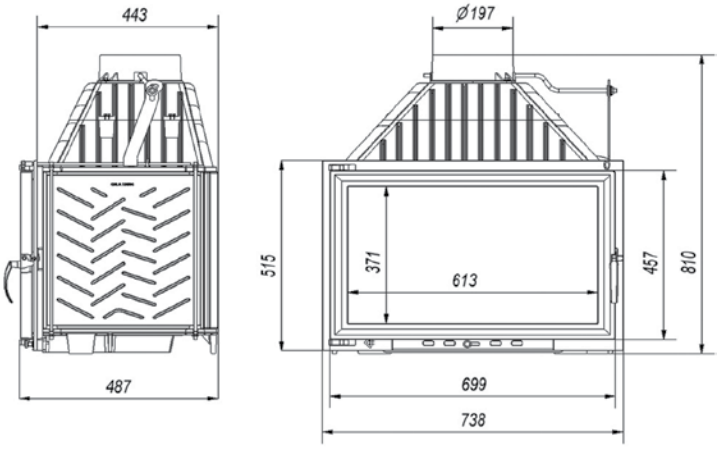


OLIWIA

OLIWIA/G OLIWIA/P/BS/G OLIWIA/L/BS/G

49ZG

AMELIA/DECO

Pozostałe wersje wkładu:/Other versions of the fireplaces:/Sonstige Versionen des Kamineinsatzes:/Другие версии топок:

AMELIA/GLASS

AMELIA/L

AMELIA/P

AMELIA/LP

AMELIA/T

AMELIA/LT

AMELIA/PT

AMELIA/LPT

AMELIA/PR

AMELIA/R

AMELIA/LUX

AMELIA/DECO

AMELIA/L/BS

AMELIA/P/BS

# AMELIA

| | | |
|---|---|---|
| kW 25 | 200 | ~ 71 % |
| CO 0,78% | C° 308 | 183 |
| m² 200-250 | 500 | Żeliwo szare klasy 200<br>Grey cast iron class 200<br>Graues Gusseisen Klase 200<br>Чугунн класс 200 |

Sezonowane drewno liściaste (wilgotność max 20%), brykiet węgla brunatnego
Seasonal hardwood (humidity max 20%), brown coal briquettes
Saison-Laubholz (Feuchtigkeit max. 20%), Braunkohlebriketts
Сезонная твердая древесина (влажность 20%), коричневый брикет угля

Wyposażenie:/Equipment:/Ausstattung:/Оборудование:

Dodatkowe opcje:/Additional options:/Zusätzliche Optionen:
/Дополнительные опции:

Wymiary:/Dimensions:/Masse:/Размер:

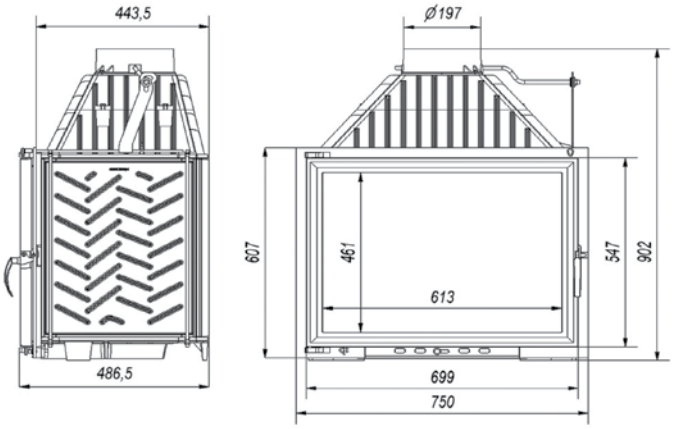


AMELIA

AMELIA/G

AMELIA/P/BS/G

AMELIA/L/BS/G

# MAJA WIEŻA

| | | |
|---|---|---|
| kW 15 | 200 | ~ 71 % |
| CO 0,56% | C° 227 | 155 |
| m² 120-150 | 330 | Żeliwo szare klasy 200, stal kotłowa 4mm<br>Grey cast iron class 200, 4 mm boiler steel<br>Graues Gusseisen Klase 200, Kesselstahl 4mm dick<br>Чугунн класс 200, Котелная сталь 4мм |

Sezonowane drewno liściaste (wilgotność max 20%), brykiet węgla brunatnego
Seasonal hardwood (humidity max 20%), brown coal briquettes
Saison-Laubholz (Feuchtigkeit max. 20%), Braunkohlebriketts
Сезонная твердая древесина (влажность 20%), коричневый брикет угля

Wyposażenie:/Equipment:/Ausstattung:/Оборудование:

Wymiary:/Dimensions:/Masse:/Размер:

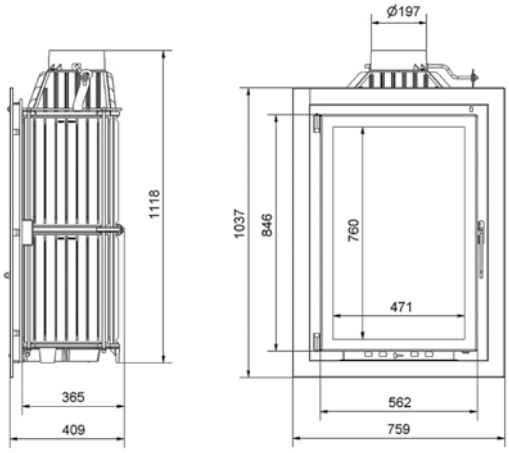


MAJA/W

Dodatkowe opcje:/Additional options:/Zusätzliche Optionen:/Дополнительные опции:

RETRO2/17/B/A

RETRO2/17/B/A

Wymiary:/Dimensions:/Masse:/Размер:

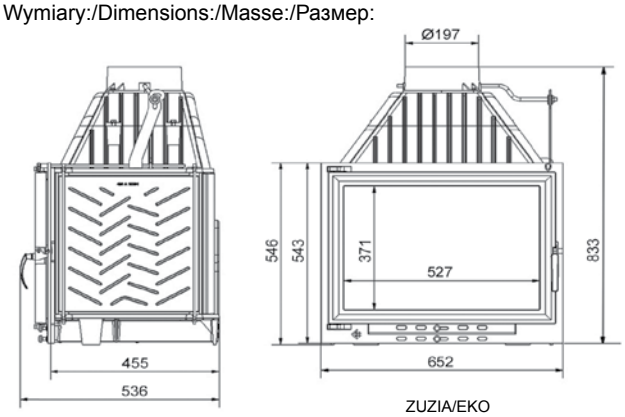


ZUZIA/EKO

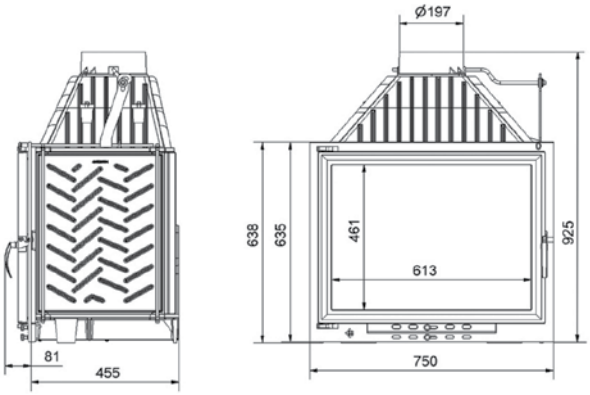


AMELIA/EKO

Dodatkowe opcje:/Additional options:
/Zusätzliche Optionen:/Дополнительные опции:

Wyposażenie:/Equipment:/Ausstattung:/Оборудование:

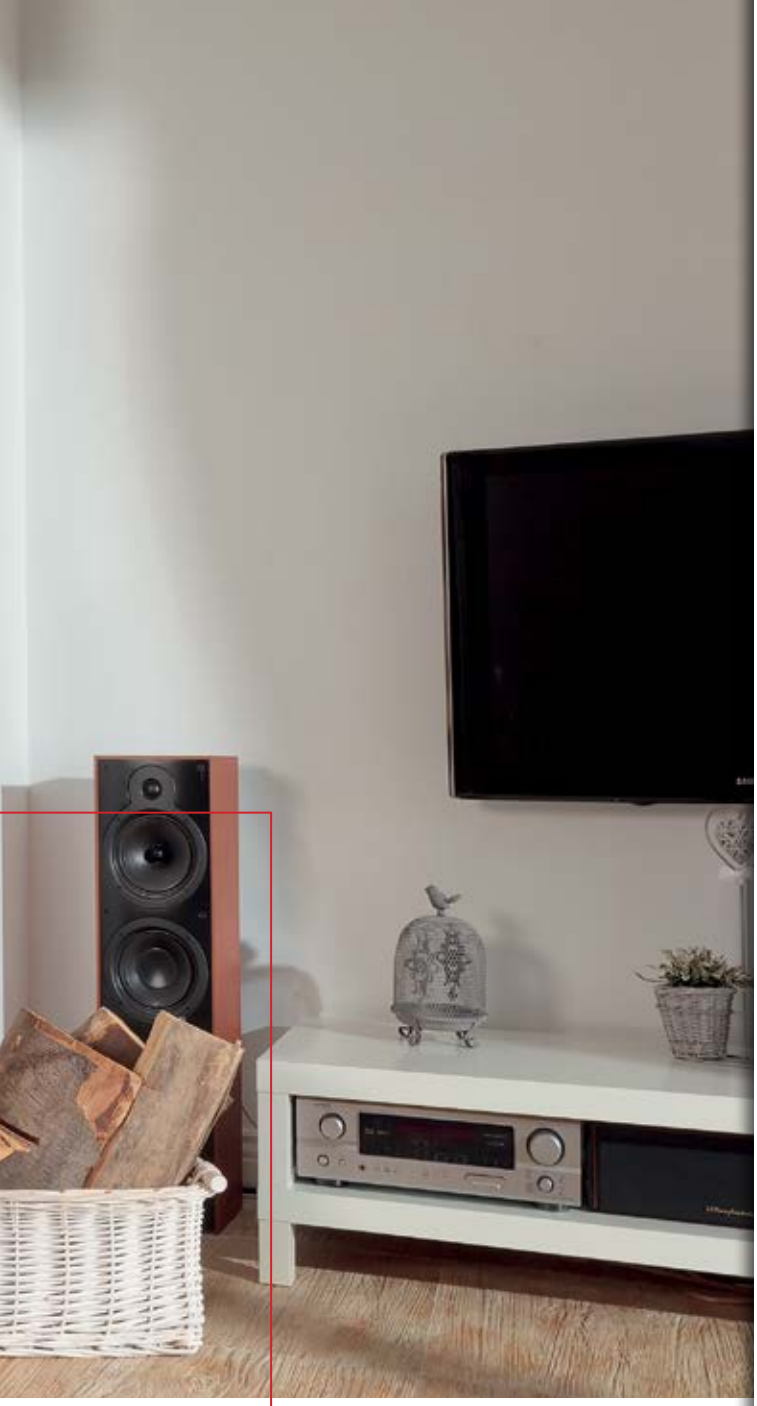

ZUZIA/EKO

Pozostałe wersje wkładu:/Other versions of the fireplaces:/Sonstige Versionen des Kamineinsatzes:/Другие версии топок:

ZUZIA/EKO/GLASS

ZUZIA/EKO/PR

ZUZIA/EKO/R

AMELIA/EKO/GLASS

AMELIA/EKO/PR

AMELIA/EKO/R

# ZUZIA EKO

| | | | |
|---|---|---|---|
| kW 16 | 200 | ~ 70 % | m² 120-160 |
| CO 0,40% | C° 230 | 168 | 500 |

Żeliwo szare klasy 200
Grey cast iron class 200
Graues Gusseisen Klase 200
Чугунн класс 200

Sezonowane drewno liściaste (wilgotność max 20%), brykiet węgla brunatnego
Seasonal hardwood (humidity max 20%), brown coal briquettes
Saison-Laubholz (Feuchtigkeit max. 20%), Braunkohlebriketts
Сезонная твердая древесина (влажность 20%), коричневый брикет угля

# AMELIA EKO

| | | | |
|---|---|---|---|
| kW 18 | 200 | ~ 71 % | m² 150-180 |
| CO 0,31% | C° 322 | 196 | 500 |

Żeliwo szare klasy 200
Grey cast iron class 200
Graues Gusseisen Klase 200
Чугунн класс 200

Sezonowane drewno liściaste (wilgotność max 20%), brykiet węgla brunatnego
Seasonal hardwood (humidity max 20%), brown coal briquettes
Saison-Laubholz (Feuchtigkeit max. 20%), Braunkohlebriketts
Сезонная твердая древесина (влажность 20%), коричневый брикет угля

# NATALA

NATALA/GLASS

| | | |
|---|---|---|
| kW 12 | 180 | ~ 72% |
| CO 0,47% | C° 329 | 142 |
| m² 80-120 | 500 | Żeliwo szare klasy 200, stal kotłowa 4mm<br>Grey cast iron class 200, 4 mm boiler steel<br>Graues Gusseisen Klase 200, Kesselstahl 4mm dick<br>Чугунн класс 200, Котелная сталь 4мм |

Sezonowane drewno liściaste (wilgotność max 20%), brykiet węgla brunatnego
Seasonal hardwood (humidity max 20%), brown coal briquettes
Saison-Laubholz (Feuchtigkeit max. 20%), Braunkohlebriketts
Сезонная твердая древесина (влажность 20%), коричневый брикет угля

Wyposażenie:/Equipment:/Ausstattung:/Оборудование:

NATALA

Pozostałe wersje wkładu:/Other versions of the fireplaces:
/Sonstige Versionen des Kamineinsatzes:/Другие версии топок:

NATALA

Wymiary:/Dimensions:/Masse:/Размер:

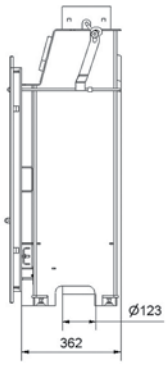


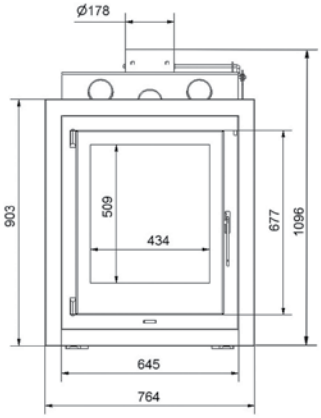


NATALA

Dodatkowe opcje:/Additional options:/Zusätzliche Optionen:/Дополнительные опции:

# MILA

MILA/GLASS

| | | | | | | | |
|---|---|---|---|---|---|---|---|
| kW | 16 | | 200 | | ~ 71 % | m² | 120-160 |
| CO | 0,26% | C° | 345,3 | | 181 | | 700 |

Stal kotłowa 4mm, wyłożenie komory spalania - Acumotte
4 mm boiler steel, Combustion chamber lined with Acumotte
Kesselstahl 4mm dick, Auslegung der Brennkammer - Acumotte
Котелная сталь 4мм, Камера сгорания - Acumotte

Sezonowane drewno liściaste (wilgotność max 20%), brykiet węgla brunatnego
Seasonal hardwood (humidity max 20%), brown coal briquettes
Saison-Laubholz (Feuchtigkeit max. 20%), Braunkohlebriketts
Сезонная твердая древесина (влажность 20%), коричневый брикет угля

Wyposażenie:/Equipment:/Ausstattung:/Оборудование:

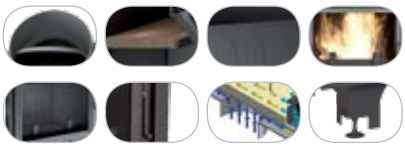

Dodatkowe opcje:/Additional options:/Zusätzliche Optionen:
/Дополнительные опции:

Wymiary:/Dimensions:/Masse:/Размер:

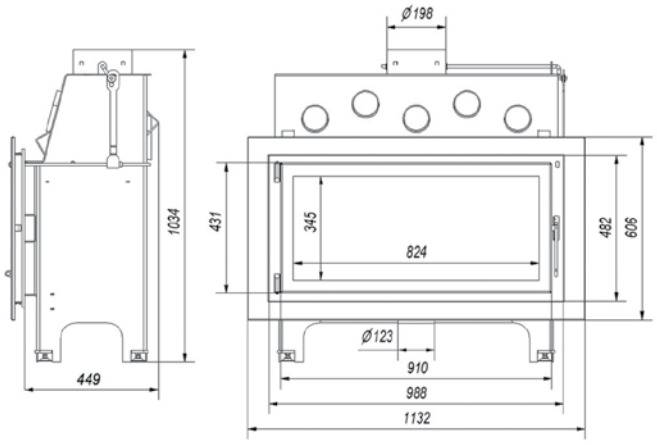


MILA

MILA/G/T

Pozostałe wersje wkładu:/Other versions of the fireplaces:

MILA

MILA/T

LUFT/9/100/C

/Sonstige Versionen des Kamineinsatzes:/Другие версии топок:

MILA/G

MILA/T/G

# ZUZIA POWIETRZNA

| | | |
|---|---|---|
| kW 16 | 200 | ~ 67% |
| CO 0,39% | C° 324 | 127 |
| m² 120-160 | 500 | |

Żeliwo szare klasy 200, stal kotłowa 4mm, wyłożenie komory spalania - wermikulit
Grey cast iron class 200, 4 mm boiler steel, Combustion chamber lined with vermiculite
Graues Gusseisen Klase 200, Kesselstahl 4mm dick, Auslegung der Brennkammer - Vermiculit
Чугунн класс 200, Котелная сталь 4мм, Камера сгорания - вермикулит

Sezonowane drewno liściaste (wilgotność max 20%), brykiet węgla brunatnego
Seasonal hardwood (humidity max 20%), brown coal briquettes
Saison-Laubholz (Feuchtigkeit max. 20%), Braunkohlebriketts
Сезонная твердая древесина (влажность 20%), коричневый брикет угля

Wyposażenie:/Equipment:/Ausstattung:/Оборудование:

Pozostałe wersje wkładu:/Other versions of the fireplaces:
/Sonstige Versionen des Kamineinsatzes:/Другие версии топок:

ZUZIA/POW/PR

ZUZIA/POW/R

ZUZIA/POW/G

Wymiary:/Dimensions:/Masse:/Размер:

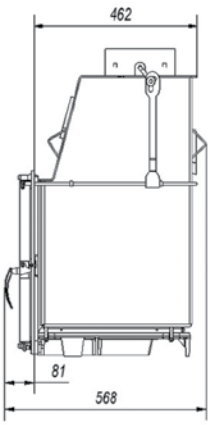


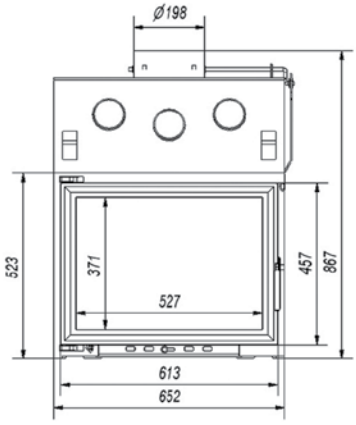

ZUZIA/POW

Dodatkowe opcje:/Additional options:/Zusätzliche Optionen:/Дополнительные опции:

# ALA

ALA/GLASS

| | | |
|---|---|---|
| kW 12 | 200 | ~ 75% |
| CO 0,14% | C° 292 | 151 |
| m² 90-120 | 350 | |

Żeliwo szare klasy 200, stal kotłowa 4mm, wyłożenie komory spalania - wermikulit
Grey cast iron class 200, 4 mm boiler steel, Combustion chamber lined with vermiculite
Graues Gusseisen Klase 200, Kesselstahl 4mm dick, Auslegung der Brennkammer - Vermiculit
Чугунн класс 200, Котелная сталь 4мм, Камера сгорания - вермикулит

Sezonowane drewno liściaste (wilgotność max 20%), brykiet węgla brunatnego
Seasonal hardwood (humidity max 20%), brown coal briquettes
Saison-Laubholz (Feuchtigkeit max. 20%), Braunkohlebriketts
Сезонная твердая древесина (влажность 20%), коричневый брикет угля

Wyposażenie:/Equipment:/Ausstattung:/Оборудование:

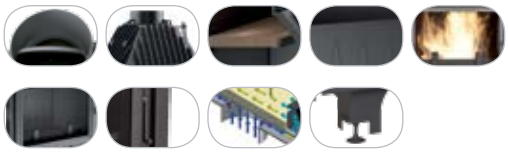

Dodatkowe opcje:/Additional options:/Zusätzliche Optionen:
/Дополнительные опции:

Wymiary:/Dimensions:/Masse:/Размер:

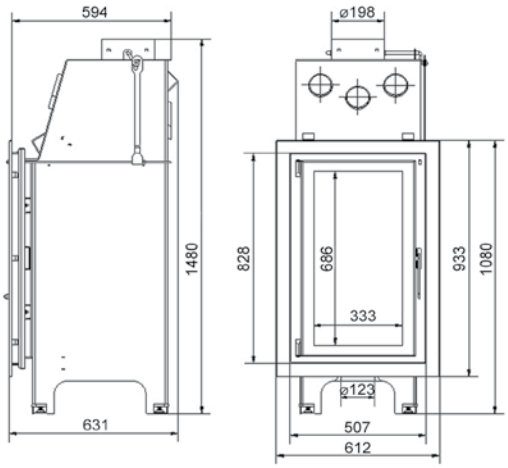


ALA

ALA

Pozostałe wersje wkładu:/Other versions of the fireplaces:
/Sonstige Versionen des Kamineinsatzes:/Другие версии топок:

ALA

# BASIA

BASIA/GLASS

| | | | | | | | |
|---|---|---|---|---|---|---|---|
| kW | 15 | | 200 | | ~ 70 % | m² | 120-160 |
| CO | 0,15% | C° | 350 | | 128 | | 500 |

Stal kotłowa 4mm, wyłożenie komory spalania - Acumotte
4 mm boiler steel, Combustion chamber lined with Acumotte
Kesselstahl 4mm dick, Auslegung der Brennkammer - Acumotte
Котелная сталь 4мм, Камера сгорания - Acumotte

Sezonowane drewno liściaste (wilgotność max 20%), brykiet węgla brunatnego
Seasonal hardwood (humidity max 20%), brown coal briquettes
Saison-Laubholz (Feuchtigkeit max. 20%), Braunkohlebriketts
Сезонная твердая древесина (влажность 20%), коричневый брикет угля

Wyposażenie:/Equipment:/Ausstattung:/Оборудование:

LUFT/9/80/B

BASIA

Pozostałe wersje wkładu:/Other versions of the fireplaces:
/Sonstige Versionen des Kamineinsatzes:/Другие версии топок:

BASIA

Wymiary:/Dimensions:/Masse:/Размер:

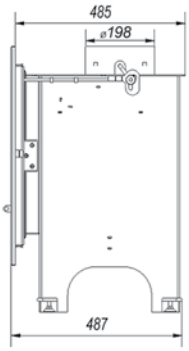


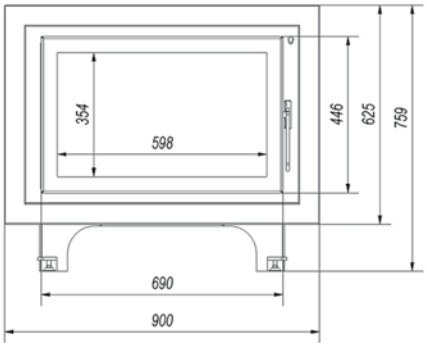


BASIA

Dodatkowe opcje:/Additional options:/Zusätzliche Optionen:/Дополнительные опции:

BLANKA/BETON

BLANKA

Pozostałe wersje wkładu:/Other versions of the fireplaces:/Sonstige Versionen des Kamineinsatzes:/Другие версии топок:

BLANKA/L/BS

BLANKA/P/BS

BLANKA/LP/BS

# BLANKA

| | | |
|---|---|---|
| kW 8 | 160 | ~ 78 % |
| CO 0,2% | C° 230 | 117 |
| m² 60-100 | 300 | |

Stal kotłowa 4mm, wyłożenie komory spalania - Acumotte
4 mm boiler steel, Combustion chamber lined with Acumotte
Kesselstahl 4mm dick, Auslegung der Brennkammer - Acumotte
Котелная сталь 4мм, Камера сгорания - Acumotte

Sezonowane drewno liściaste (wilgotność max 20%), brykiet węgla brunatnego
Seasonal hardwood (humidity max 20%), brown coal briquettes
Saison-Laubholz (Feuchtigkeit max. 20%), Braunkohlebriketts
Сезонная твердая древесина (влажность 20%), коричневый брикет угля

Wyposażenie:/Equipment:/Ausstattung:/Оборудование:

Wymiary:/Dimensions:/Masse:/Размер:

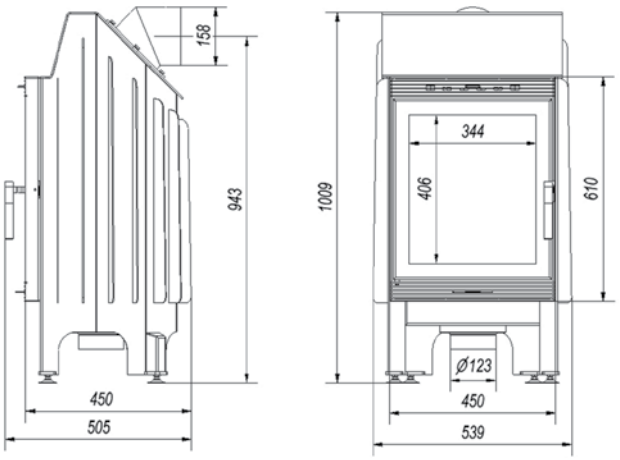


BLANKA

# BLANKA 670/570

| | | | |
|---|---|---|---|
| kW 12 | 180 | ~ 81 % | m² 80-120 |
| CO 0,14% | C° 256 | 148 | 500 |

Stal kotłowa 4mm, wyłożenie komory spalania - Acumotte
4 mm boiler steel, Combustion chamber lined with Acumotte
Kesselstahl 4mm dick, Auslegung der Brennkammer - Acumotte
Котелная сталь 4мм, Камера сгорания - Acumotte

Sezonowane drewno liściaste (wilgotność max 20%), brykiet węgla brunatnego
Seasonal hardwood (humidity max 20%), brown coal briquettes
Saison-Laubholz (Feuchtigkeit max. 20%), Braunkohlebriketts
Сезонная твердая древесина (влажность 20%), коричневый брикет угля

Wyposażenie:/Equipment:/Ausstattung:/Оборудование:

LUFT/6/40/B

Wymiary:/Dimensions:/Masse:/Размер:

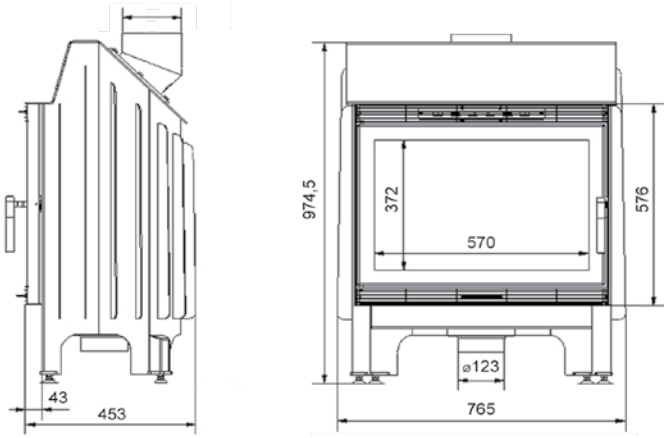


BLANKA/670/570

Pozostałe wersje wkładu:/Other versions of the fireplaces:

BLANKA/670/570/L/BS

LUFT/6/40/B

BLANKA/670/570

/Sonstige Versionen des Kamineinsatzes:/Другие версии топок:

BLANKA/670/570/P/BS

BLANKA/670/570/LP/BS

LUFT/9/100/B

BLANKA

Pozostałe wersje wkładu:/Other versions of the fireplaces:/Sonstige Versionen des Kamineinsatzes:/Другие версии топок:

BLANKA/910

# BLANKA 910

BLANKA/910/GLASS

| | | |
|---|---|---|
| kW 14 | 200 | ~83 % |
| CO 0,14% | C° 242 | 185 |
| m² 120-180 | 700 | |

Stal kotłowa 4mm, wyłożenie komory spalania - Acumotte
4 mm boiler steel, Combustion chamber lined with Acumotte
Kesselstahl 4mm dick, Auslegung der Brennkammer - Acumotte
Котелная сталь 4мм, Камера сгорания - Acumotte

Sezonowane drewno liściaste (wilgotność max 20%), brykiet węgla brunatnego
Seasonal hardwood (humidity max 20%), brown coal briquettes
Saison-Laubholz (Feuchtigkeit max. 20%), Braunkohlebriketts
Сезонная твердая древесина (влажность 20%), коричневый брикет угля

Wyposażenie:/Equipment:/Ausstattung:/Оборудование:

Dodatkowe opcje:/Additional options:/Zusätzliche Optionen:
/Дополнительные опции:

Wymiary:/Dimensions:/Masse:/Размер:

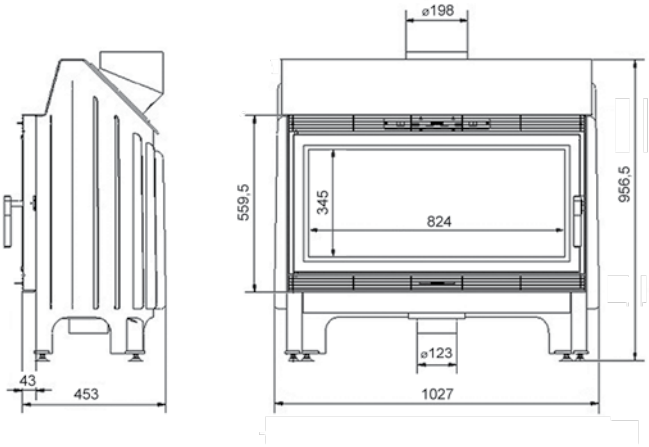

# JAŚ

| | | | |
|---|---|---|---|
| kW 6 | 150 | ~ 65 % | m² 40-60 |
| CO 0,15% | C° 270 | 61 | 500 |

Stal kotłowa 4mm, wyłożenie komory spalania - Acumotte
4 mm boiler steel, Combustion chamber lined with Acumotte
Kesselstahl 4mm dick, Auslegung der Brennkammer - Acumotte
Котелная сталь 4мм, Камера сгорания - Acumotte

Sezonowane drewno liściaste (wilgotność max 20%), brykiet węgla brunatnego
Seasonal hardwood (humidity max 20%), brown coal briquettes
Saison-Laubholz (Feuchtigkeit max. 20%), Braunkohlebriketts
Сезонная твердая древесина (влажность 20%), коричневый брикет угля

Wyposażenie:/Equipment:/Ausstattung:/Оборудование:

LUFT/9/60/B

JAS

LUFT/9/60/B

Wymiary:/Dimensions:/Masse:/Размер:

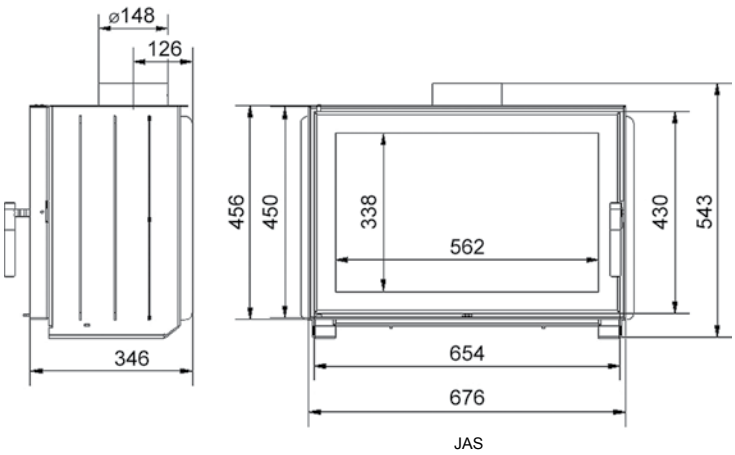

# ZIBI

| | | | |
|---|---|---|---|
| kW 12 | 180 | ~ 80 % | m² 100-130 |
| CO 0,1 % | C° 253 | 150 | 500 |

Stal kotłowa 4mm, wyłożenie komory spalania - Acumotte
4 mm boiler steel, Combustion chamber lined with Acumotte
Kesselstahl 4mm dick, Auslegung der Brennkammer - Acumotte
Котелная сталь 4мм, Камера сгорания - Acumotte

Sezonowane drewno liściaste (wilgotność max 20%), brykiet węgla brunatnego
Seasonal hardwood (humidity max 20%), brown coal briquettes
Saison-Laubholz (Feuchtigkeit max. 20%), Braunkohlebriketts
Сезонная твердая древесина (влажность 20%), коричневый брикет угля

Wyposażenie:/Equipment:/Ausstattung:/Оборудование:

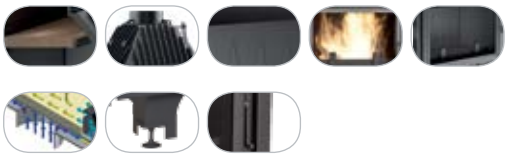

Wymiary:/Dimensions:/Masse:/Размер:

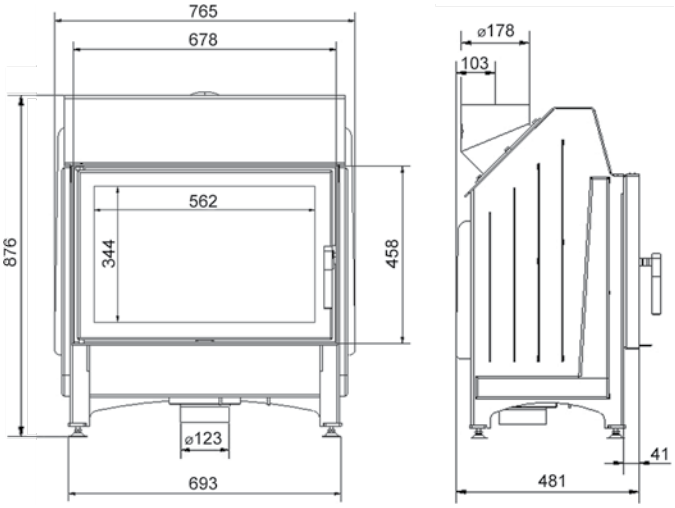


ZIBI

Pozostałe wersje wkładu:/Other versions of the fireplaces:

ZIBI/G

ZIBI

LUFT/9/60/B

/Sonstige Versionen des Kamineinsatzes:/Другие версии топок:

BLENDA

dodatkowa opcja
additional option
zusätzliche Option
дополнительный выбор

# NADIA

wbudowany króciec dolotu powietrza z zewnątrz - fi 125 mm,
z zamontowaną fabrycznie przepustnicą

built in external air inlet diameter 125 mm with installed trottle to adjust the air flow

Externerluftzufuhranschluss fi.125mm im Standard mit Luftschieber eingebaut

Встроенный патрубок допуска воздуха извне - диаметр 125 мм, с заслонкой

| | | | |
|---|---|---|---|
| kW 10 | 200 | ~ 81 % | m² 80-120 |
| CO 0,1 % | C° 325 | 134 | 400 |

Stal kotłowa, wyłożenie komory spalania - Acumotte
Boiler steel, Combustion chamber lined with Acumotte
Kesselstahl, Auslegung der Brennkammer - Acumotte
Котелная сталь, Камера сгорания - Acumotte

<kW< 8-12

Sezonowane drewno liściaste (wilgotność max 20%), brykiet węgla brunatnego
Seasonal hardwood (humidity max 20%), brown coal briquettes
Saison-Laubholz (Feuchtigkeit max. 20%), Braunkohlebriketts
Сезонная твердая древесина (влажность 20%), коричневый брикет угля

Wyposażenie:/Equipment:/Ausstattung:/Оборудование:

Dodatkowe opcje:/Additional options:/Zusätzliche Optionen:
/Дополнительные опции:

Wymiary:/Dimensions:/Masse:/Размер:

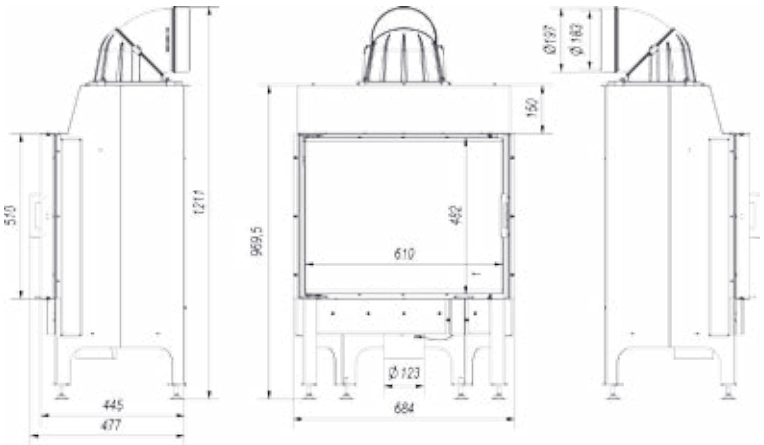


NADIA

LUFT/NL/80/B

NADIA

LUFT/NP/80/B

możliwość przełożenia drzwi ze standardowego prawostronnego otwarcia na lewostronne

possibility of changing the doors from the standard, right hand side position to the other side

Möglichtskeits die Tür von rechten Seite im Standard auf links Seite montieren

Возможность перевешивания дверцы с правостороннего открывания на левостороннее

# ZALETY WKŁADÓW WODNYCH

**Advantages of water inserts/Vorteile der wasserführenden Kamineinsätze/Преимущества топок с водяным контуром**

Szpilki wzmacniajace płaszcz wodny oraz materiał, blacha kotłowa 4mm, gwarantują bezawaryjną pracę kominka
Reinforcing pins for fireplaces with water jacket and material, 4mm boiler plate, ensure reliable operation of the fireplace
Verstärkerungselemente des Kaminnwassermantels und Kesselstahl gewärleistet eine störungsfreie Arbeit des Kamineinsatzes
Укрепление водяного контура и котельная сталь 4мм, обеспечають бесперебойной работу

Wysoki czopuch - ma na celu zwiększenie powierzchni wymiany ciepła w kominku z płaszczem wodnym
High flue - increases the area of heat exchange in a fireplace with water jacket
Der hohe Kaminfuchs verursacht, dass die Wärme von den Abgasen besser an den Wassermantel abgegeben wird.
Высокий дымоход - направлен на повышение поверхности теплообмена в топке с водяной рубашкой

Płomieniówki - zwiększają powierzchnię wymiany ciepła w kominku
Smoke tubes - increase the heat exchange surface in a fireplace
Heizrohre - vergrößern die Wärmeaustauschfläche des Kamins
Дымоградные трубы - повышают поверхность теплообмена в топке

Regulowane nóżki ułatwiające wypoziomowanie wkładu
Adjustable legs for leveling a fireplace
Regulierbare Füße erleichtern das richtige Aufstellen des Kamineinsatzes
регулируемые ножки, которые облегчают выравнивание топки

Wężownica - dodatkowa opcja
Coil pipe - additional option
Sicherheitswärmetauscher - zusätzliche Option
Змеевик - дополнительный выбор

Deflektor z wermikulitu - wydłuża drogę spalin
Vermiculite deflector - extends the exhaust path
Vermiculitedeflektor - verlängert den Abgasweg
Вермикулитовый дефлектор

Kierownica powietrza tworząca system czystej szyby - ograniczający osadzanie się sadzy na szybie
Air clean glass-forming system - limits the deposition of soot on the glass
Luftmantel an derr Frontscheibe - verringert die Rußablagerung an der Scheibe
Управление воздухом, система чистого стекла

Ozdobny płotek zabezpiecza drewno przed wypadaniem z wkładu
Decorative fence protects the wood from falling out of the insert
Dekorzaun, der das Holz vom Herausfallen schützt
Заборчик защищает древесину от выпадения из топок

Ruchomy ruszt, dzięki któremu można łatwo wymieść popiół
Movable grate gives possibility of easily wipe away the ash
Beweglicher Rost hilft beim Reinigen
Движущиеся решетка благодария которой Вы можете легко стереть пепел

*Nie występuje we wkładach typu gilotyna/It is not available for guillotine-type fireplaces/ist in Kaminen mit Schiebetür nicht erhältlich/Опция не доступна для топок типа гильотина

* Wbudowany szyber reguluje siłę ciągu komina
Built-in damper regulates the strength of the chimney draft
Eingebauter Schieber dank dem der Kaminzug regulierbar ist
Встроенный шибер

Uchwyty pomagają w przenoszeniu pieca
Handles assist in moving the a fireplace
Handlicher Griff zum Hinübertragen des Kamineinsatzes
Удобные ручки для двигания топки

Szyba żaroodporna wytrzymująca temperaturę do 800°C
Heat-resistant glass can withstand temperatures up to 800°C
Hitzbeständige Keramikscheibe bis 800 Grad
Жароупорное стекло выдерживающие температуру до 800 градусов

Duża komora spalania
Large combustion chamber
Großer Brennraum
Большая камера сгорания

* System zimnej klamki umożliwia zdjęcie klamki w momencie palenia w kominku
The system of cold handle allows to take it off during the combustion process
System des kalten Griffs ermöglicht während des Brennvorgangs den Griff abzunehmen
Система холодной ручки

Poręczny uchwyt do otwierania drzwi
A handy handle to open a door
Handlicher Griff zur Öffnung der Tür
Удобные и современное открыте

Regulacja dopływu powietrza pierwotnego do spalania
Regulation of air supply for combustion
Regulieren des Luftstroms durch die Aschenschublade
Регулирование притока воздуха через вынимаемый пеплосборник

Szuflada/pojemnik na popiół, gdzie gromadzą się pozostałości po spalonym drewnie
Ash drawer/container where remains burnt wood
Aschenschublade in derer sich der Rest des verbrannten Holzes sammelt
Ящик/контейнер для пепла - здесь собираются остатки дров

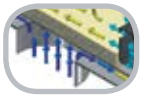

Dolot powietrza - króciec montowany do wkładu kominkowego, który ma na celu doprowadzenie świeżego powietrza do paleniska z zewnątrz budynku - dodatkowa opcja
External air inlet - special connector mounted in fireplace insert, which provides fresh air directly from outside - additional option
Externluftzufuhr - spezieller Stutzen, der am Kamineinsatz eingebaut wird, um firische Luft von außen für den Verbrennungsprozess zuzuführen - zusätzliche Option
Приток воздуха - Устройство для подвода воздуха в камеру сгорания - дополнительный выбор

5 LAT YEARS JAHRE ЛЕТ GUARANTEE GARANTIE ГАРАНТИЯ

LUFT/9/100/G

LUFT/9/60/G

MAJA/PW/12/G

Pozostałe wersje wkładu:/Other versions of the fireplaces:/Sonstige Versionen des Kamineinsatzes:/Другие версии топок:

ANTEK/PW/8/GLASS

ANTEK/PR/PW/8

ANTEK/R/PW/8

ANTEK/PW/8/G

# ANTEK/PW

| | | | |
|---|---|---|---|
| kW 8 | kW 7 | 180 | ~ 72 % |
| CO 0,69 % | bar 1,5 | C° 240 | 98 |
| m² 80-100 | 330 | 17 | |

Żeliwo szare klasy 200, stal kotłowa 4mm
Grey cast iron class 200, 4 mm boiler steel
Graues Gusseisen Klase 200, Kesselstahl 4mm dick
Чугунн класс 200, Котельная сталь 4мм

Sezonowane drewno liściaste (wilgotność max 20%), brykiet węgla brunatnego
Seasonal hardwood (humidity max 20%), brown coal briquettes
Saison-Laubholz (Feuchtigkeit max. 20%), Braunkohlebriketts
Сезонная твердая древесина (влажность 20%), коричневый брикет угля

Wyposażenie:/Equipment:/Ausstattung:/Оборудование:

Dodatkowe opcje:/Additional options:/Zusätzliche Optionen:
/Дополнительные опции:

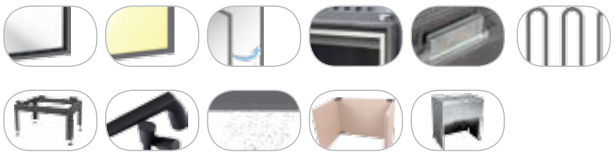

Wymiary:/Dimensions:/Masse:/Размер:

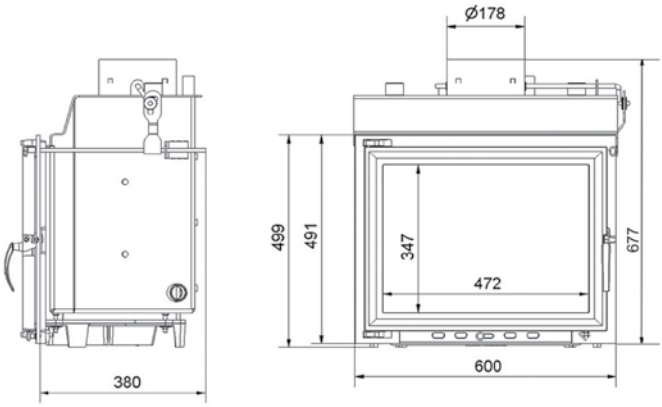


ANTEK/PW/8

# ERYK/PW

| | | | |
|---|---|---|---|
| kW 10 | kW 9 | 180 | ~ 72 % |
| CO 0,69 % | bar 1,5 | C° 240 | 112 |
| m² 80-100 | 450 | 17 | |

Żeliwo szare klasy 200, stal kotłowa 4mm
Grey cast iron class 200, 4 mm boiler steel
Graues Gusseisen Klase 200, Kesselstahl 4mm dick
Чугунн класс 200, Котельная сталь 4мм

Sezonowane drewno liściaste (wilgotność max 20%), brykiet węgla brunatnego
Seasonal hardwood (humidity max 20%), brown coal briquettes
Saison-Laubholz (Feuchtigkeit max. 20%), Braunkohlebriketts
Сезонная твердая древесина (влажность 20%), коричневый брикет угля

Wyposażenie:/Equipment:/Ausstattung:/Оборудование:

Dodatkowe opcje:/Additional options:/Zusätzliche Optionen:
/Дополнительные опции:

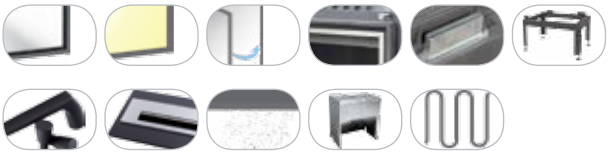

Wymiary:/Dimensions:/Masse:/Размер:

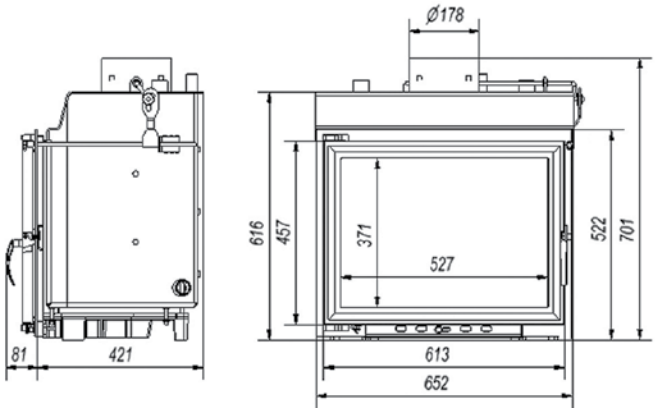


ERYK/PW/10

Pozostałe wersje wkładu:/Other versions of the fireplaces:

ERYK/PW/10/GLASS ERYK/PR/PW/10 ERYK/R/PW/10

ERYK/PR/PW/10

RAMA/ZUZIA/SZLIF

49SZ

/Sonstige Versionen des Kamineinsatzes:/Другие версии топок:

ERYK/PW/10/G

# MAJA/PW

| | | | |
|---|---|---|---|
| kW 12 | kW 10 | 180 | ~ 75 % |
| CO 0,29 % | bar 2 | C° 330 | 115 |
| m² 70-130 | 330 | 18 | <kW< 7-13 |

Żeliwo szare klasy 200, stal kotłowa 4mm
Grey cast iron class 200, 4 mm boiler steel
Graues Gusseisen Klase 200, Kesselstahl 4mm dick
Чугунн класс 200, Котельная сталь 4мм

Sezonowane drewno liściaste (wilgotność max 20%), brykiet węgla brunatnego
Seasonal hardwood (humidity max 20%), brown coal briquettes
Saison-Laubholz (Feuchtigkeit max. 20%), Braunkohlebriketts
Сезонная твердая древесина (влажность 20%), коричневый брикет угля

Wyposażenie:/Equipment:/Ausstattung:/Оборудование:

Dodatkowe opcje:/Additional options:/Zusätzliche Optionen:
/Дополнительные опции:

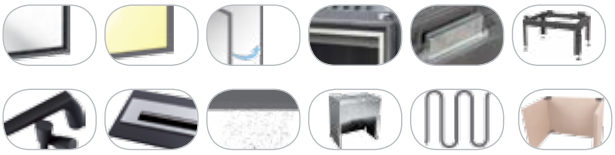

Wymiary:/Dimensions:/Masse:/Размер:

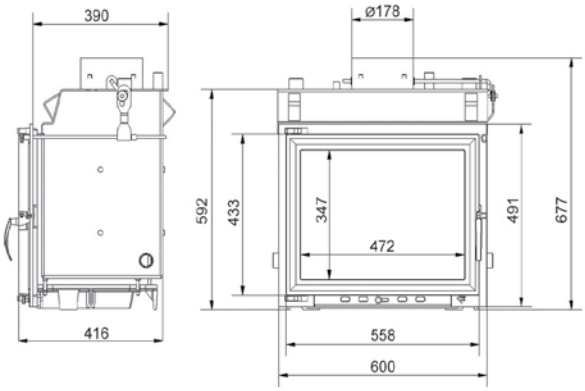


MAJA/PW/12

Pozostałe wersje wkładu:/Other versions of the fireplaces:

MAJA/PW/12/GLASS MAJA/PW/BL/12 MAJA/PW/BP/12

LUFT/NS/60/C

MAJA/PW/BL/12/BS

LUFT/NS/60/C

/Sonstige Versionen des Kamineinsatzes:/Другие версии топок:

MAJA/PR/PW/12

MAJA/R/PW/12

MAJA/PW/12/G

MAJA/PW/BL/12/BS

MAJA/PW/BP/12/BS

49B WIKTOR/PW/12 32B EGO/O/EMPERADOR/B

Pozostałe wersje wkładu:/Other versions of the fireplaces:/Sonstige Versionen des Kamineinsatzes:/Другие версии топок:

WIKTOR/PW/12/GLASS

WIKTOR/PR/PW/12

WIKTOR/R/PW/12

WIKTOR/PW/12/G

# WIKTOR/PW

| | | | |
|---|---|---|---|
| kW 12 | kW 10 | 200 | ~ 72 % |
| CO 0,69 % | bar 1,5 | C° 240 | 122 |
| m² 100-120 | 450 | 17 | |

Żeliwo szare klasy 200, stal kotłowa 4mm
Grey cast iron class 200, 4 mm boiler steel
Graues Gusseisen Klase 200, Kesselstahl 4mm dick
Чугунн класс 200, Котельная сталь 4мм

Sezonowane drewno liściaste (wilgotność max 20%), brykiet węgla brunatnego
Seasonal hardwood (humidity max 20%), brown coal briquettes
Saison-Laubholz (Feuchtigkeit max. 20%), Braunkohlebriketts
Сезонная твердая древесина (влажность 20%), коричневый брикет угля

Wyposażenie:/Equipment:/Ausstattung:/Оборудование:

Dodatkowe opcje:/Additional options:/Zusätzliche Optionen:
/Дополнительные опции:

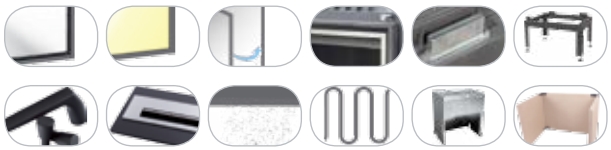

Wymiary:/Dimensions:/Masse:/Размер:

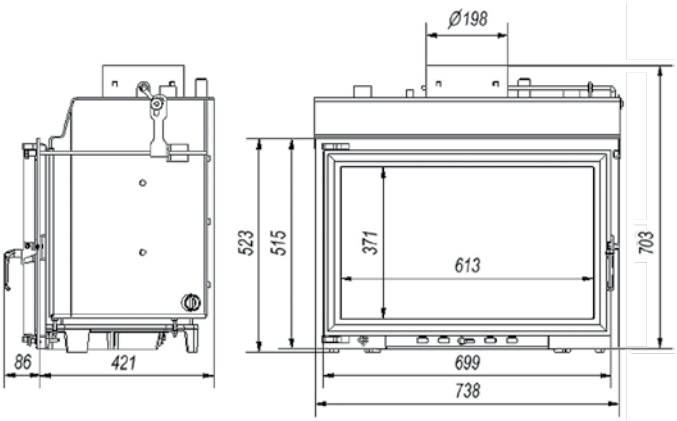


WIKTOR/PW/12

# FELIX/PW

| | | | | | | | |
|---|---|---|---|---|---|---|---|
| kW | 13 | kW | 11 | | 200 | | ~ 71 % |
| CO | 0,31 % | bar | 1,5 | C° | 322 | | 130 |
| m² | 120-140 | | 450 | | 17 | | |

Żeliwo szare klasy 200, stal kotłowa 4mm
Grey cast iron class 200, 4 mm boiler steel
Graues Gusseisen Klase 200, Kesselstahl 4mm dick
Чугунн класс 200, Котельная сталь 4мм

Sezonowane drewno liściaste (wilgotność max 20%), brykiet węgla brunatnego
Seasonal hardwood (humidity max 20%), brown coal briquettes
Saison-Laubholz (Feuchtigkeit max. 20%), Braunkohlebriketts
Сезонная твердая древесина (влажность 20%), коричневый брикет угля

Wyposażenie:/Equipment:/Ausstattung:/Оборудование:

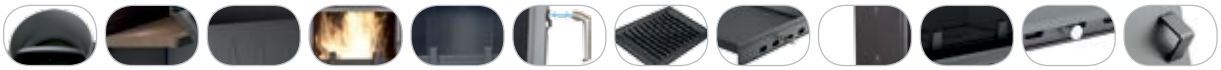

Pozostałe wersje wkładu:/Other versions of the fireplaces:
/Sonstige Versionen des Kamineinsatzes:/Другие версии топок:

FELIX/PW/14/GLASS

FELIX/PR/PW/14

FELIX/R/PW/14

FELIX/PW/14/G

Wymiary:/Dimensions:/Masse:/Размер:

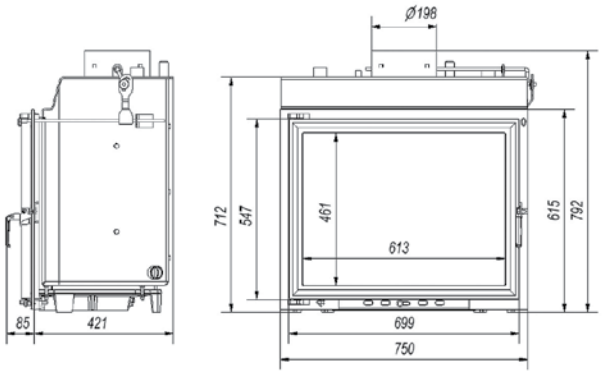

FELIX/PW/14

Dodatkowe opcje:/Additional options:/Zusätzliche Optionen:/Дополнительные опции:

# ZUZIA/PW

| | | | |
|---|---|---|---|
| kW 15 / 17 | kW 11 / 13 | 200 | ~ 75 % |
| CO 0,29% / 0,25% | bar 2 | C° 278 / 234 | 156 / 161 |
| m² 110-190 / 140-200 | 500 | 38 / 40,5 | <kW< 11-19 / 14-20 |

Żeliwo szare klasy 200, stal kotłowa 4mm
Grey cast iron class 200, 4 mm boiler steel
Graues Gusseisen Klase 200, Kesselstahl 4mm dick
Чугунн класс 200, Котельная сталь 4мм

Sezonowane drewno liściaste (wilgotność max 20%), brykiet węgla brunatnego
Seasonal hardwood (humidity max 20%), brown coal briquettes
Saison-Laubholz (Feuchtigkeit max. 20%), Braunkohlebriketts
Сезонная твердая древесина (влажность 20%), коричневый брикет угля

Wyposażenie:/Equipment:/Ausstattung:/Оборудование:

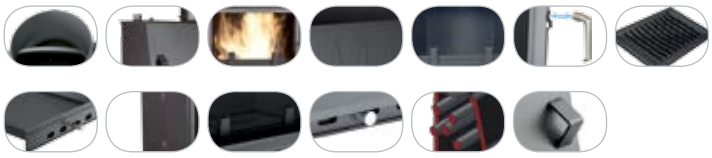

Dodatkowe opcje:/Additional options:/Zusätzliche Optionen:
/Дополнительные опции:

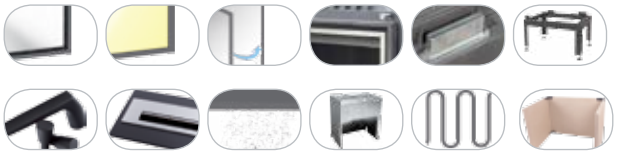

Wymiary:/Dimensions:/Masse:/Размер:

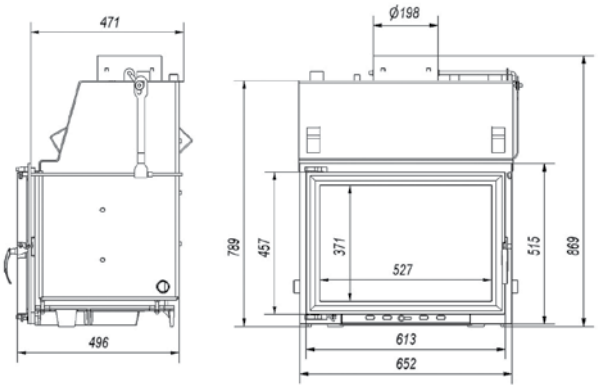


ZUZIA/PW/15
ZUZIA/PW/19

Pozostałe wersje wkładu:/Other versions of the fireplaces:

ZUZIA/PW/15/GLASS
ZUZIA/PW/19/GLASS

ZUZIA/PW/BL/15
ZUZIA/PW/BL/19

ZUZIA/PW/BP/15
ZUZIA/PW/BP/19

ZUZIA/T/PW/19

LUFT/9/60/B

/Sonstige Versionen des Kamineinsatzes:/Другие версии топок:

ZUZIA/T/PW/19

ZUZIA/PR/PW/15
ZUZIA/PR/PW/19

ZUZIA/R/PW/15
ZUZIA/R/PW/19

ZUZIA/PW/15/G
ZUZIA/PW/19/G

ZUZIA/PW/BL/15/BS
ZUZIA/PW/BL/19/BS

ZUZIA/PW/BP/15/BS
ZUZIA/PW/BP/19/BS

# OLIWIA/PW

| | | | |
|---|---|---|---|
| kW 17 / 22 | kW 13 | 200 | ~ 75 % |
| CO 0,26% / 0,3% | bar 2 | C° 325 / 328 | 171 / 181 |
| m² 110-200 / 160-240 | 500 | 35 / 46,5 | <kW< 11-20 / 16-24 |

Żeliwo szare klasy 200, stal kotłowa 4mm
Grey cast iron class 200, 4 mm boiler steel
Graues Gusseisen Klase 200, Kesselstahl 4mm dick
Чугунн класс 200, Котельная сталь 4мм

Sezonowane drewno liściaste (wilgotność max 20%), brykiet węgla brunatnego
Seasonal hardwood (humidity max 20%), brown coal briquettes
Saison-Laubholz (Feuchtigkeit max. 20%), Braunkohlebriketts
Сезонная твердая древесина (влажность 20%), коричневый брикет угля

Wyposażenie:/Equipment:/Ausstattung:/Оборудование:

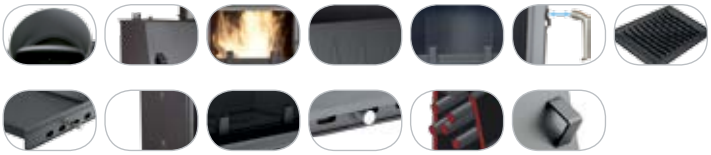

Dodatkowe opcje:/Additional options:/Zusätzliche Optionen:
/Дополнительные опции:

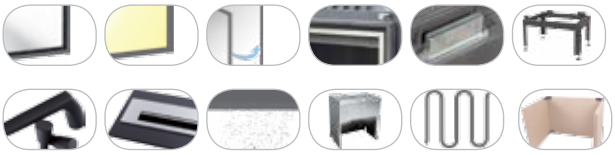

Wymiary:/Dimensions:/Masse:/Размер:

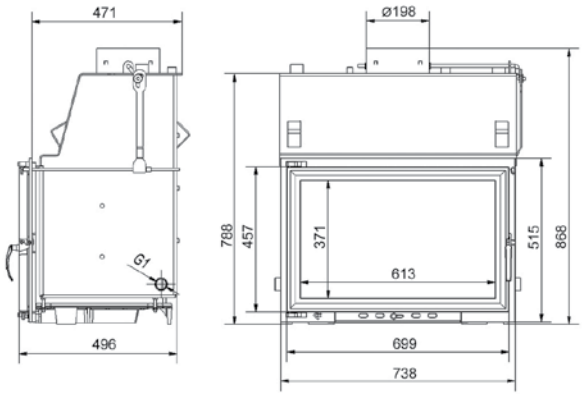


OLIWIA/PW/17
OLIWIA/PW/22

Pozostałe wersje wkładu:/Other versions of the fireplaces:

OLIWIA/PW/17/GLASS
OLIWIA/PW/22/GLASS

OLIWIA/PW/BL/17
OLIWIA/PW/BL/22

OLIWIA/PW/BP/17
OLIWIA/PW/BP/22

LUFT/NS/60/C

OLIWIA/PW/BP/22/BS

LUFT/NS/60/B

/Sonstige Versionen des Kamineinsatzes:/Другие версии топок:

OLIWIA/T/PW/22

OLIWIA/PR/PW/17
OLIWIA/PR/PW/22

OLIWIA/R/PW/17
OLIWIA/R/PW/22

OLIWIA/PW/17/G
OLIWIA/PW/22/G

OLIWIA/PW/BL/17/BS
OLIWIA/PW/BL/22/BS

OLIWIA/PW/BP/17/BS
OLIWIA/PW/BP/22/BS

LUFT/NL/60/B

LUFT/NP/60/B

AMELIA/PW/BL/24

Pozostałe wersje wkładu:/Other versions of the fireplaces:/Sonstige Versionen des Kamineinsatzes:/Другие версии топок:

AMELIA/PW/24/GLASS
AMELIA/PW/30/GLASS

AMELIA/PW/BL/24

AMELIA/PW/BP/24

AMELIA/PR/PW/24
AMELIA/PR/PW/30

AMELIA/R/PW/24
AMELIA/R/PW/30

AMELIA/PW/24/G
AMELIA/PW/30/G

# AMELIA/PW

| | | | |
|---|---|---|---|
| kW 24 / 28 | kW 19 / 22 | 220 | ~ 78 % / ~ 75 % |
| CO 0,3% | bar 2 | C° 301 / 315 | 187 / 200 |
| m² 170-260 / 220-320 | 500 | 57 / 60 | <kW< 17-26 / 22-32 |

Żeliwo szare klasy 200, stal kotłowa 4mm
Grey cast iron class 200, 4 mm boiler steel
Graues Gusseisen Klase 200, Kesselstahl 4mm dick
Чугунн класс 200, Котельная сталь 4мм

Sezonowane drewno liściaste (wilgotność max 20%), brykiet węgla brunatnego
Seasonal hardwood (humidity max 20%), brown coal briquettes
Saison-Laubholz (Feuchtigkeit max. 20%), Braunkohlebriketts
Сезонная твердая древесина (влажность 20%), коричневый брикет угля

Wyposażenie:/Equipment:/Ausstattung:/Оборудование:

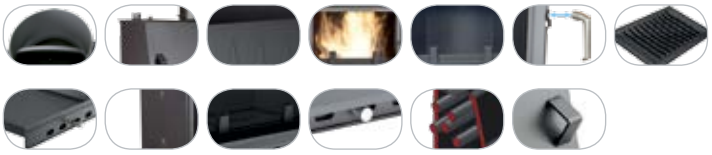

Dodatkowe opcje:/Additional options:/Zusätzliche Optionen:
/Дополнительные опции:

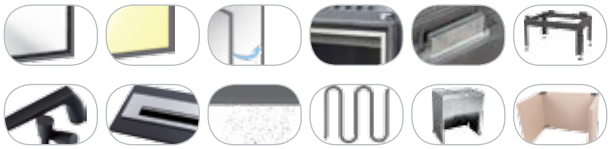

Wymiary:/Dimensions:/Masse:/Размер:

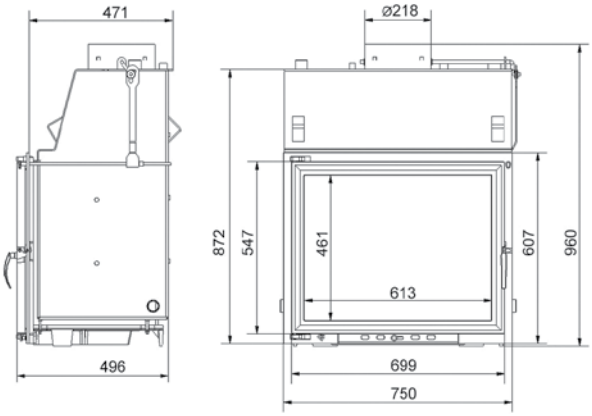


AMELIA/PW/24
AMELIA/PW/30

AMELIA/PW/BL/24/BS

AMELIA/PW/BP/24/BS

# NATALA/PW

NATALA/PW/14/GLASS

| | | | |
|---|---|---|---|
| kW 14 | kW 13 | 180 | ~ 76 % |
| CO 0,56 % | bar 1,5 | C° 274 | 156 |
| m² 120-140 | 500 | 40 | |

Stal kotłowa 4mm
4 mm boiler steel
Kesselstahl 4mm dick
Котельная сталь 4мм

Sezonowane drewno liściaste (wilgotność max 20%), brykiet węgla brunatnego
Seasonal hardwood (humidity max 20%), brown coal briquettes
Saison-Laubholz (Feuchtigkeit max. 20%), Braunkohlebriketts
Сезонная твердая древесина (влажность 20%), коричневый брикет угля

Wyposażenie:/Equipment:/Ausstattung:/Оборудование:

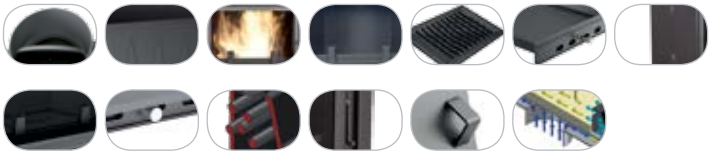

Dodatkowe opcje:/Additional options:/Zusätzliche Optionen:
/Дополнительные опции:

MILA/PW/24/GLASS

Wymiary:/Dimensions:/Masse:/Размер:

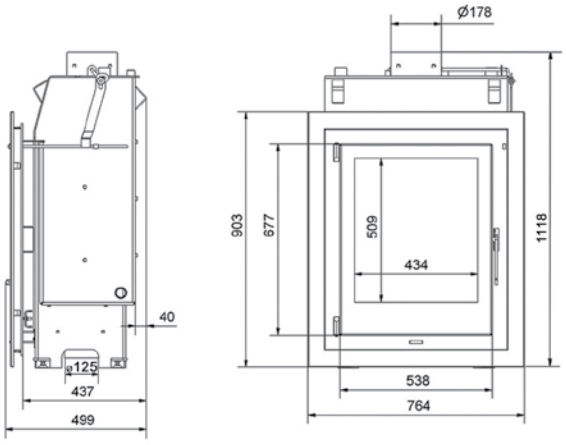


NATALA/PW/14

Pozostałe wersje wkładu:/Other versions of the fireplaces:

NATALA/PW/14

# MILA/PW

MILA/PW/24/GLASS

| | | | | | | | |
|---|---|---|---|---|---|---|---|
| kW | 24 | kW | 16 | | 200 | | ~ 77% |
| CO | 0,27 % | bar | 2 | C° | 334 | | 213 |
| m² | 160-260 | | 700 | | 72 | <kW< | 16-26 |

Stal kotłowa 4mm, wyłożenie komory spalania - Acumotte
4 mm boiler steel, Combustion chamber lined with Acumotte
Kesselstahl 4mm dick, Auslegung der Brennkammer - Acumotte
Котельная сталь 4мм, Камера сгорания - Acumotte

Sezonowane drewno liściaste (wilgotność max 20%), brykiet węgla brunatnego
Seasonal hardwood (humidity max 20%), brown coal briquettes
Saison-Laubholz (Feuchtigkeit max. 20%), Braunkohlebriketts
Сезонная твердая древесина (влажность 20%), коричневый брикет угля

Wyposażenie:/Equipment:/Ausstattung:/Оборудование:

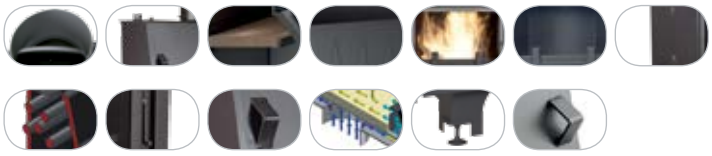

Dodatkowe opcje:/Additional options:/Zusätzliche Optionen:
/Дополнительные опции:

/Sonstige Versionen des Kamineinsatzes:/Другие версии топок:

MILA/PW/24

MILA/PW/24/G

Wymiary:/Dimensions:/Masse:/Размер:

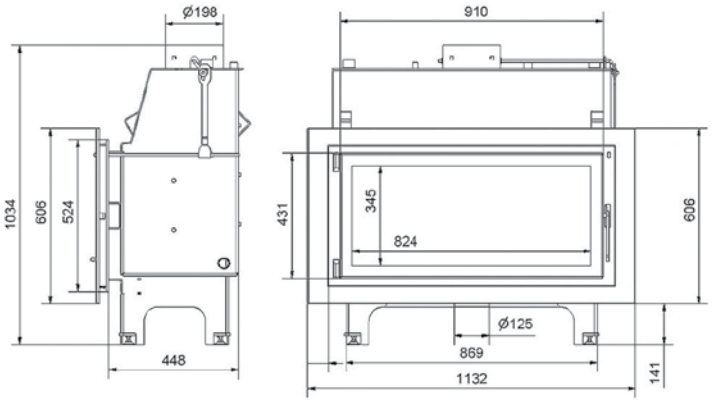


MILA/PW/24

# ZUZIA/NP

ZUZIA/NP/GLASS

| | | | |
|---|---|---|---|
| kW 24 | kW 21 | 200 | ~ 81 % |
| CO 0,30% | bar 1,5 | C° 227 | 217 |
| m² 190-240 | 500 | 95 | |

Żeliwo szare klasy 200, stal kotłowa 4mm
Grey cast iron class 200, 4 mm boiler steel
Graues Gusseisen Klase 200, Kesselstahl 4mm dick
Чугунн класс 200, Котельная сталь 4мм

Sezonowane drewno liściaste (wilgotność max 20%), brykiet węgla brunatnego
Seasonal hardwood (humidity max 20%), brown coal briquettes
Saison-Laubholz (Feuchtigkeit max. 20%), Braunkohlebriketts
Сезонная твердая древесина (влажность 20%), коричневый брикет угля

Wyposażenie:/Equipment:/Ausstattung:/Оборудование:

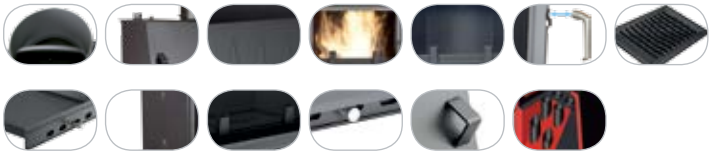

Dodatkowe opcje:/Additional options:/Zusätzliche Optionen:
/Дополнительные опции:

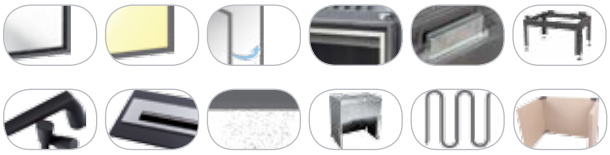

Wymiary:/Dimensions:/Masse:/Размер:

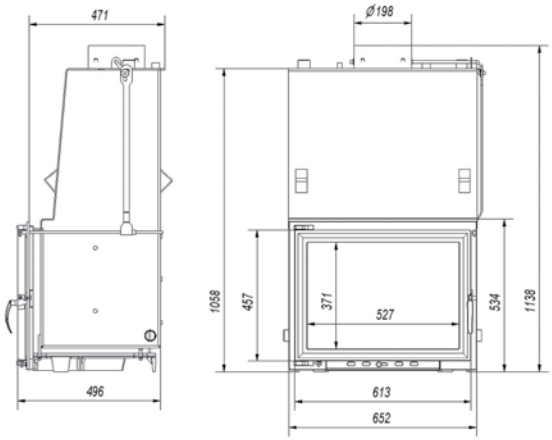


ZUZIA/NP

ZUZIA/PW/15/W/DIN

Pozostałe wersje wkładu:/Other versions of the fireplaces:
/Sonstige Versionen des Kamineinsatzes:/Другие версии топок:

ZUZIA/NP

ZUZIA/NP/PR

ZUZIA/NP/R

# ZUZIA/PW/15/W/DIN

ZUZIA/PW/15/W/DIN/GLASS

| | | | | | | | |
|---|---|---|---|---|---|---|---|
| kW | 11-15 | kW | 7 | | 200 | | ~ 84% |
| CO | 0,16 % | bar | 2 | C° | 190 | | 160 |
| m² | 110-150 | | 500 | | 37 | | |

Żeliwo szare klasy 200, stal kotłowa 4mm, wyłożenie komory spalania - wermikulit
Grey cast iron class 200, 4 mm boiler steel, Combustion chamber lined with vermiculite
Graues Gusseisen Klase 200, Kesselstahl 4mm dick, Auslegung der Brennkammer - Vermiculit
Чугунн класс 200, Котельная сталь 4мм, Камера сгорания - вермикулит

Sezonowane drewno liściaste (wilgotność max 20%), brykiet węgla brunatnego
Seasonal hardwood (humidity max 20%), brown coal briquettes
Saison-Laubholz (Feuchtigkeit max. 20%), Braunkohlebriketts
Сезонная твердая древесина (влажность 20%), коричневый брикет угля

Wyposażenie:/Equipment:/Ausstattung:/Оборудование:

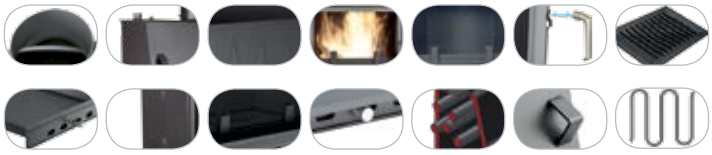

Dodatkowe opcje:/Additional options:/Zusätzliche Optionen:
/Дополнительные опции:

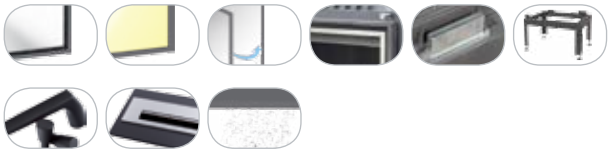

Wymiary:/Dimensions:/Masse:/Размер:

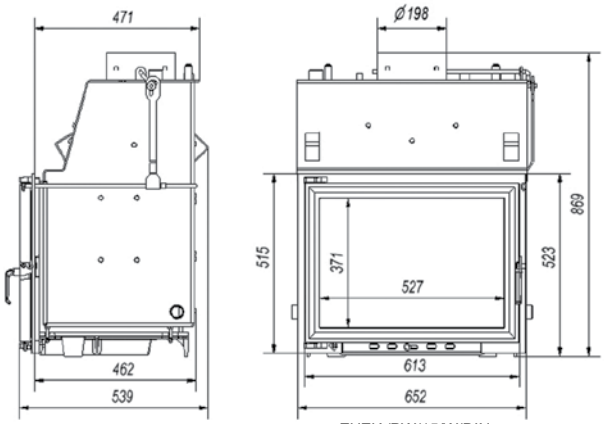


ZUZIA/PW/15/W/DIN

ZUZIA/PW/15/W/DIN

ZUZIA/PW/BL/15/W/DIN

ZUZIA/PW/BP/15/W/DIN

ZUZIA/PR/PW/15/W/DIN

ZUZIA/R/PW/15/W/DIN

ZUZIA/PW/15/G/W/DIN

# ZALETY WKŁADÓW EKO AQUA

**Advantages of EKO AQUA inserts/Vorteile der EKO AQUA Kamineinsätze/Преимущества топок EKO AQUA**

Wysoki czopuch - ma na celu zwiększenie powierzchni wymiany ciepła w kominku z płaszczem wodnym
High flue - increases the area of heat exchange in a fireplace with water jacket
Der hohe Kaminfuchs verursacht, dass die Wärme von den Abgasen besser an den Wassermantel abgegeben wird.
Высокий дымоход - направлен на повышение поверхности теплообмена в топке с водяной рубашкой

Wężownica
Coil pipe
Sicherheitswärmetauscher
Змеевик

Płomieniówki - zwiększają powierzchnię wymiany ciepła w kominku
Smoke tubes - increase the heat exchange surface in a fireplace
Heizrohre - vergrößern die Wärmeaustauschfläche des Kamins
Дымоградные трубы - повышают поверхность теплообмена в топке

Deflektor z wermikulitu - wydłuża drogę spalin
Vermiculite deflector - extends the exhaust path
Vermiculitedeflektor - verlängert den Abgasweg
Вермикулитовый дефлектор

System dopalania spalin - ogranicza emisję szkodliwych substancji do środowiska
Post-combustion flue gas system - reduces emissions of harmful substances into the environment
Zusätzliche Verbrennung der Abgase - verringert die Emissionen der schädlichen Substanzen in die Atmosphäre
Система дожигания выхлопных газов - Ограничение выбросов вредных веществ для окружающей среды

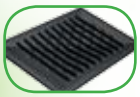

Ruchomy ruszt, dzięki któremu można łatwo wymieść popiół
Movable grate gives possibility of easily wipe away the ash
Beweglicher Rost hilft beim Reinigen
Движущиеся решетка благодария которой Вы можете легко стереть пепел

Dolot powietrza - króciec montowany do wkładu kominkowego, który ma na celu doprowadzenie świeżego powietrza do paleniska z zewnątrz budynku - dodatkowa opcja
External air inlet - special connector mounted in fireplace insert, which provides fresh air directly from outside - additional option
Externluftzufuhr - spezieller Stutzen, der am Kamineinsatz eingebaut wird, um firische Luft von außen für den Verbrennungsprozess zuzuführen - zusätzliche Option
Приток воздуха - Устройство для подвода воздуха в камеру сгорания - дополнительный выбор

Wbudowany szyber reguluje siłę ciągu komina
Built-in damper regulates the strength of the chimney draft
Eingebauter Schieber dank dem der Kaminzug regulierbar ist
Встроенный шибер

Szpilki wzmacniajace płaszcz wodny oraz materiał, blacha kotłowa 4mm, gwarantują bezawaryjną pracę kominka
Reinforcing pins for fireplaces with water jacket and material, 4mm boiler plate, ensure reliable operation of the fireplace
Verstärkerungselemente des Kaminnwassermantels und Kesselstahl gewärleistet eine störungsfreie Arbeit des Kamineinsatzes
Укрепление водяного контура и котельная сталь 4мм, обеспечають бесперебойной работу

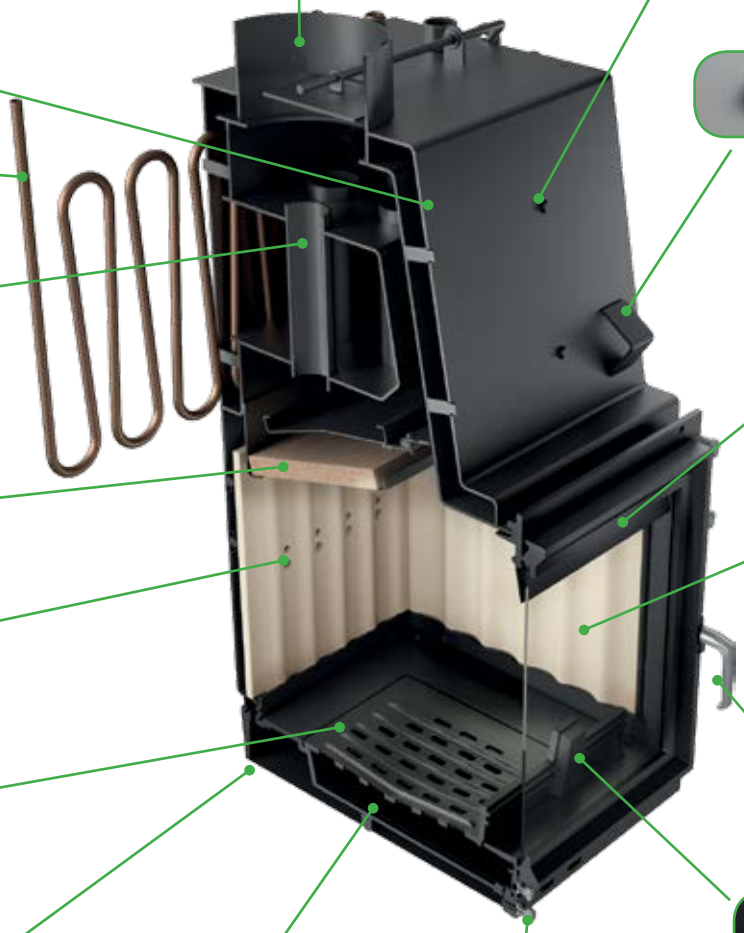

Uchwyty pomagają w przenoszeniu pieca
Handles assist in moving the a fireplace
Handlicher Griff zum Hinübertragen des Kamineinsatzes
Удобные ручки для двигания топки

Kierownica powietrza tworząca system czystej szyby - ograniczający osadzanie się sadzy na szybie
Air clean glass-forming system - limits the deposition of soot on the glass
Luftmantel an derr Frontscheibe - verringert die Rußablagerung an der Scheibe
Управление воздухом, система чистого стекла

Szyba żaroodporna wytrzymująca temperaturę do 800°C
Heat-resistant glass can withstand temperatures up to 800°C
Hitzbeständige Keramikscheibe bis 800 Grad
Жароупорное стекло выдерживающие температуру до 800 градусов

Duża komora spalania
Large combustion chamber
Großer Brennraum
Большая камера сгорания

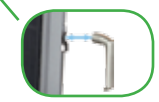

System zimnej klamki umożliwia zdjęcie klamki w momencie palenia w kominku
The system of cold handle allows to take it off during the combustion process
System des kalten Griffs ermöglicht während des Brennvorgangs den Griff abzunehmen
Система холодной ручки

Ozdobny płotek zabezpiecza drewno przed wypadaniem z wkładu
Decorative fence protects the wood from falling out of the insert
Dekorzaun, der das Holz vom Herausfallen schützt
Заборчик защищает древесину от выпадения из топок

Regulacja dopływu powietrza pierwotnego i wtórnego do spalania
Regulation of secondary and primary air supply for combustion
Regulierung der Primär-und Sekundärluft
Управление потоком парвичного и вторичного воздуха для горения

Szuflada/pojemnik na popiół, gdzie gromadzą się pozostałości po spalonym drewnie
Ash drawer/container where remains burnt wood
Aschenschublade in derer sich der Rest des verbrannten Holzes sammelt
Ящик/контейнер для пепла - здесь собираются остатки дров

# EKO AQUA

MAJA/EKO/AQUA/12/W

ZUZIA/EKO/AQUA/14/W

OLIWIA/EKO/AQUA/16/W

AMELIA/EKO/AQUA/18/W

Wyposażenie:/Equipment:/Ausstattung:/Оборудование:

Dodatkowe opcje:/Additional options:/Zusätzliche Optionen:/Дополнительные опции:

Pozostałe wersje wkładu:/Other versions of the fireplaces:
/Sonstige Versionen des Kamineinsatzes:/Другие версии топок:

MAJA/EKO/AQUA/8/W

ZUZIA/EKO/AQUA/10/W

OLIWIA/EKO/AQUA/12/W

AMELIA/EKO/AQUA/14/W

| | MAJA /EKO/AQUA/8/W | MAJA /EKO/AQUA/12/W | ZUZIA /EKO/AQUA/10/W | ZUZIA /EKO/AQUA/14/W | OLIWIA /EKO/AQUA/12/W | OLIWIA /EKO/AQUA/16/W | AMELIA /EKO/AQUA/14/W | AMELIA /EKO/AQUA/18/W |
|---|---|---|---|---|---|---|---|---|
| kW | 8 | 12 | 9 | 12 | | 16 | 14 | 18 |
| kW | 5,5 | 8 | 7 | 10,6 | 8,4 | 10,8 | 9,8 | 12,5 |
| | 180 | 180 | 200 | | | | | |
| | ~ 82% | ~ 87% | ~ 83% | ~ 86% | ~ 83,1% | ~ 84,4% | ~ 84,3% | ~ 86,5% |
| CO | 0,1% | 0,09% | 0,1% | 0,08% | 0,08% | 0,1% | 0,08% | 0,065% |
| bar | 2 | | | | | | | |
| C° | 227 | 198 | 221 | 250 | 204 | 250 | 220 | 207 |
| | 148 | 159 | 197 | 249 | 221 | 241 | 220 | 253 |
| m² | 50-80 | 80-120 | 70-100 | 90-140 | 80-120 | 100-160 | 90-140 | 120-180 |
| | 330 | 330 | 500 | | | | | |
| | 35 | 45 | 50 | 80 | 60 | 85 | 58 | 100 |
| | Żeliwo szare klasy 200, stal kotłowa 4mm, wyłożenie komory spalania - Acumotte/ Grey cast iron class 200, 4 mm boiler steel, Combustion chamber lined with Acumotte /Graues Gusseisen Klase 200, Kesselstahl 4mm dick, Auslegung der Brennkammer - Acumotte/Чугунн класс 200, Котельная сталь 4мм, Камера сгорания - Acumotte | | | | | | | |
| | Sezonowane drewno liściaste (wilgotność max 20%), brykiet węgla brunatnego/Seasonal hardwood (humidity max 20%), brown coal briquettes Saison-Laubholz (Feuchtigkeit max. 20%), Braunkohlebriketts/Сезонная твердая древесина (влажность 20%), коричневый брикет угля | | | | | | | |

# ZALETY WKŁADU AQUARIO

**Advantages of AQUARIO inserts/Vorteile der AQUARIO Kamineinsätze/Преимущества топок AQUARIO**

Wężownica
Coil pipe
Sicherheitswärmetauscher
Змеевик

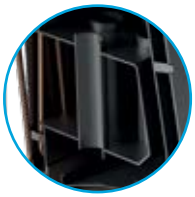

Nagrzewnica pionowa - układ rurek pionowych zwiększających powierzchnię styku wody z czynnikiem grzewczym, czyli spalinami
Vertical heater - vertical pipe system to increase the contact surface of the water with the heating surface/gases
Vertikalle Heizrohren ist eine natürliche Konwektionkanal für Abgasstrom
Вертикальный нагреватель - система вертикальных трубок, увеличивающих поверхность стыка воды с нагревательным прибором (выхлопными газами)

System dwóch deflektorów (stalowy oraz z wermikulitu) - wydłużających drogę spalin
Two deflectors system (steel and vermiculite) - lengthen the exhaust gas path
Zwei-Deflektor- System(Stahl und Vermiculit) - Abgaseweg verlängern
Система двух дефлекторов (стальной и вермикулитовый) – удлиняет путь выхлопных газов

Duża komora spalania wyłożona Acumotte (system otworów w ścianie tylnej odpowiada za napowietrzenie komory spalania)
Large combustion chamber - lined with Acumotte (system of holes in the back wall is in charge of the aeration of the combustion chamber)
Die Brennkammer ist mit Acumotte ausgelegt – dieses Material verbessert die Arbeitsparametter des Heizeinsaztes
Большая камера сгорания выложеная акумотте

Wkład bezrusztowy - dopalanie na popiele
Fireplace without grate - the combustion takes place over the entire width of the fireplace
Brenkammer ohne Rost- Ascheabbrennung
Безрешетчатая вставка – дожигание пепла

Dolot powietrza - króciec montowany do wkładu kominkowego, który ma na celu doprowadzenie świeżego powietrza do paleniska z zewnątrz budynku
External air inlet - special connector mounted in fireplace insert, which provides fresh air directly from outside
Externluftzufuhr - spezieller Stutzen, der am Kamineinsatz eingebaut wird, um firische Luft von außen für den Verbrennungsprozess zuzuführen
Приток воздуха - Устройство для подвода воздуха в камеру сгорания

Szpilki wzmacniajace płaszcz wodny oraz materiał, blacha kotłowa 5mm, gwarantują bezawaryjną pracę kominka
Reinforcing pins for fireplaces with water jacket and material, 5mm boiler plate, ensure reliable operation of the fireplace
Verstärkerungselemente des Kaminnwassermantels und Kesselstahl gewärleistet eine störungsfreie Arbeit des Kamineinsatzes
Укрепление водяного контура и котельная сталь 5мм, обеспечають бесперебойной работу

Uchwyty pomagają w przenoszeniu pieca
Handles assist in moving the a fireplace
Handlicher Griff zum Hinübertragen des Kamineinsatzes
Удобные ручки для двигания топки

Dwuszybrowa regulacja wylotu spalin
Double-damper regulation of gas
Kaminzug durch zwei Schieber regulierbar
встроенный шибер - регулирует тягу дымохода

Kierownica powietrza tworząca system czystej szyby - ograniczający osadzanie się sadzy na szybie
Air clean glass-forming system - limits the deposition of soot on the glass
Luftmantel an derr Frontscheibe - verringert die Rußablagerung an der Scheibe
Управление воздухом, система чистого стекла

Poręczny uchwyt do otwierania drzwi
A handy handle to open a door
Handlicher Griff zur Öffnung der Tür
Удобные и современное открыте

Regulowane nóżki ułatwiające wypoziomowanie wkładu
Adjustable legs for leveling a fireplace
Regulierbare Füße erleichtern das richtige Aufstellen des Kamineinsatzes
Регулируемые ножки, которые облегчают выравнивание топки

Regulacja napowietrzanie komory spalania
Regulation of air supply for combustion
Luft-Regilierung der Brenkammer
Регулировка подвода воздуха в камеру сгорания

AQUARIO

# AQUARIO

AQUARIO/A/14/W

| | | | | | | | |
|---|---|---|---|---|---|---|---|
| kW | 14 | kW | 9,8 | | 200 | | ~ 84,3% |
| CO | 0,08 % | bar | 2 | C° | 220 | | 290 |
| m² | 80-160 | | 500 | | 52,5 | <kW< | 8-16 |

Stal kotłowa 5mm, wyłożenie komory spalania - Acumotte
5 mm boiler steel, Combustion chamber lined with Acumotte
Kesselstahl 5mm dick, Auslegung der Brennkammer - Acumotte
Котелная сталь 5мм, Камера сгорания - Acumotte

Sezonowane drewno liściaste (wilgotność max 20%), brykiet węgla brunatnego
Seasonal hardwood (humidity max 20%), brown coal briquettes
Saison-Laubholz (Feuchtigkeit max. 20%), Braunkohlebriketts
Сезонная твердая древесина (влажность 20%), коричневый брикет угля

Wyposażenie:/Equipment:/Ausstattung:/Оборудование:

Dodatkowe opcje:/Additional options:/Zusätzliche Optionen:/Дополнительные опции:

Wymiary:/Dimensions:/Masse:/Размер:

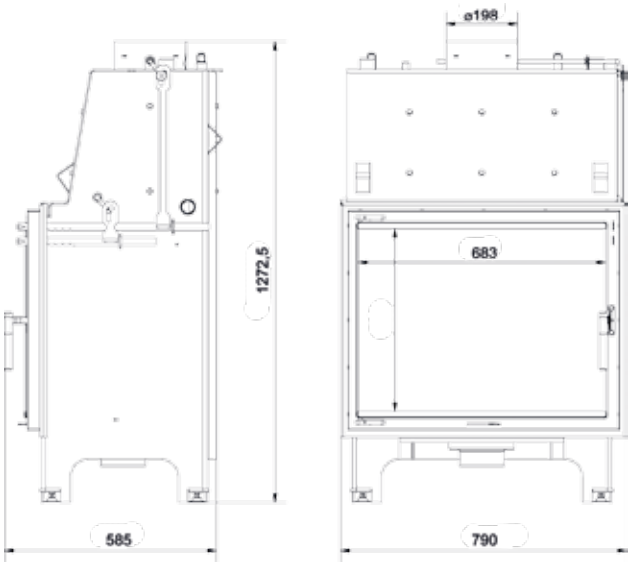


AQUARIO

# Piecyk kaflowy BLANKA

BLANKA/KAFEL/K

| | | | |
|---|---|---|---|
| kW 8 | 160 | ~ 78 % | m² 60-100 |
| CO 0,2 % | C° 230 | 300 | 300 |

Stal kotłowa 4mm, wyłożenie komory spalania - Acumotte
4 mm boiler steel, Combustion chamber lined with Acumotte
Kesselstahl 4mm dick, Auslegung der Brennkammer - Acumotte
Котелная сталь 4мм, Камера сгорания - Acumotte

Sezonowane drewno liściaste (wilgotność max 20%), brykiet węgla brunatnego
Seasonal hardwood (humidity max 20%), brown coal briquettes
Saison-Laubholz (Feuchtigkeit max. 20%), Braunkohlebriketts
Сезонная твердая древесина (влажность 20%), коричневый брикет угля

Wyposażenie:/Equipment:/Ausstattung:/Оборудование:

Pozostałe wersje:/Other versions:/Sonstige Versionen:/Другие версии:

BLANKA/KAFEL/KM

BLANKA/KAFEL/BB

BLANKA/KAFEL/ZB

Wymiary:/Dimensions:/Masse:/Размер:

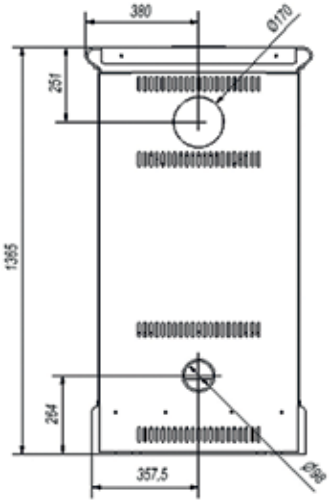


BLANKA/KAFEL/K

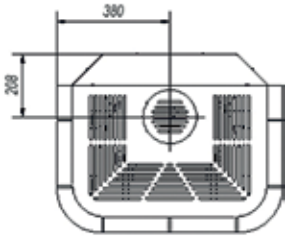

# WK440

WK/440/KAFEL/K

| | | | | | | | |
|---|---|---|---|---|---|---|---|
| kW | 5 | | 130 | | ~ 80 % | m² | 40-60 |
| CO | 0,3 % | C° | 183 | | 130 | | 350 |

Stal kotłowa 4mm, wyłożenie komory spalania - wermikulit
4 mm boiler steel, Combustion chamber lined with vermiculite
Kesselstahl 4mm dick, Auslegung der Brennkammer - Vermiculit
Котелная сталь 4мм, Камера сгорания - вермикулит

Sezonowane drewno liściaste (wilgotność max 20%), brykiet węgla brunatnego
Seasonal hardwood (humidity max 20%), brown coal briquettes
Saison-Laubholz (Feuchtigkeit max. 20%), Braunkohlebriketts
Сезонная твердая древесина (влажность 20%), коричневый брикет угля

Wyposażenie:/Equipment:/Ausstattung:/Оборудование:

Pozostałe wersje:/Other versions:/Sonstige Versionen:/Другие версии:

WK/440/KAFEL/KM

WK/440/KAFEL/BB

WK/440/KAFEL/ZB

Wymiary:/Dimensions:/Masse:/Размер:

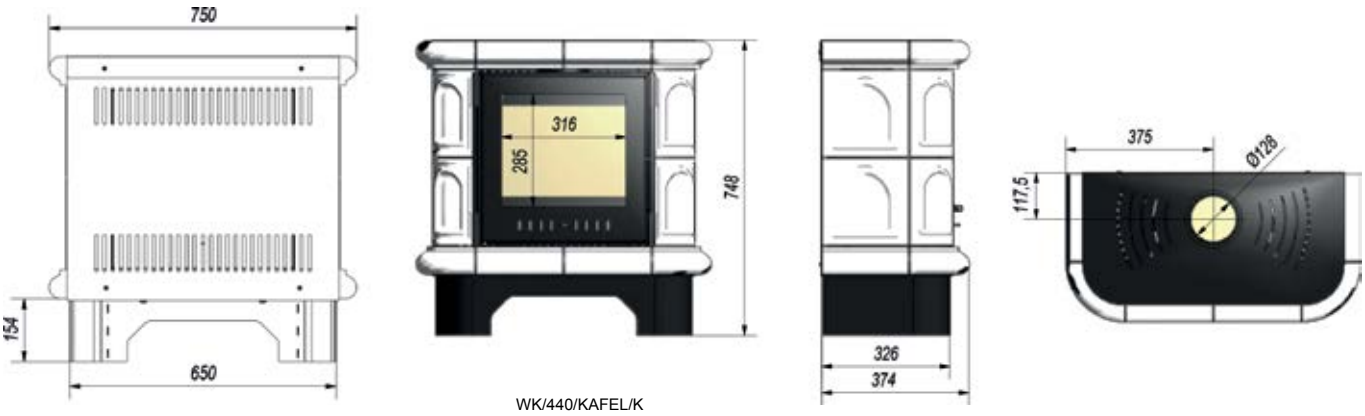


WK/440/KAFEL/K

# ZALETY PIECÓW WOLNOSTOJĄCYCH

**Advantages for freestanding stoves/Vorteile der freistehenden Öfen/Преимущества печи**

ASDP - automatyczne sterowanie dopływem powietrza do kóz to oparty na bimetalu, samoregulujący się termostat - dodatkowa opcja
ASDP- automatic control of air supply for the free standing stove is based on a bi-metal, self-regulating thermostat - additional option
ASDP - automatische Steuerung der Externluft bei den freistehenden Öfen, selbstregelnder Thermostat - zusätzliche Option
Автоматическое управление подачей воздуха в печь - саморегулируемый термостат - дополнительный выбор

Turbina TURBOFAN, której zadaniem jest efektywniejsze rozprowadzenie ciepła wytwarzanego przez piec typu koza po pomieszczeniu, w którym pracuje - dodatkowa opcja
TURBOFAN efficiently distribute the heat produced by a free standing stove in the room, where it works - additional option
Die Turbine TURBOFAN, derer Aufgabe darin besteht, die vom Ofen erzeugte warme Luft in den Raum zu verteilen, in dem der Ofen steht - zusätzliche Option
Турбина ТУРБОФАН задача которой - более эффективное распространение тепла отходящего от печи типа “Koza” по помещению, в котором она находится - дополнительный выбор

Szprosy - ażur ozdobny do pieców wolnostojących koza K6 i K9 - dodatkowa opcja
Openwork decoration for stoves K6 and K9 - additional option
Zierelemente des freistehenden Ofens k6 und k9 - zusätzliche Option
Декор двери - декоративные элементы для печек К6 и К9 - дополнительный выбор

Deflektor wydłużający drogę spalin
Cast iron deflector - extends the exhaust path
Deflektor - verlängert den Abgasweg
чугунный дефлектор удлиняет путь выхлопных газов

Ścianki paleniska o minimalnej grubości 8 mm - gwarantują bezawaryjne działanie paleniska
Fireplace with a minimum wall thickness of 8 mm, guarantee a trouble-free operation of the fireplace
Die 8mm dicken Wände der Brennkammer garantieren einwandfreien Betrieb der Feuerstätte
Минимальная толщина стенки 8 мм обеспечають бесперебойной работу

Koszyczek na węgiel do kozy K9 - dodatkowa opcja
Basket for carbon for stove k9 - additional option
Kohlebehälter für den Ofen k9 - zusätzliche Option
Корзина для угля Печь К9 - дополнительный выбор

Ozdobna płyta tylna
Decorative back plate
Dekorative hintere Platte
Декоративная задная плита

*Ozdobna płyta boczna
*Decorative side panel
*Seitliche Zierplatte
*Декоративная боковая стенка

Fajerki - do kóz K6, K9 i K10 wraz z pogrzebaczem - dodatkowa opcja
Hot plates for Koza K6, K9, K10 along with poker - additional option
Ofenringe passend zu den Öfen K6, K9 und K10 zusammen mit dem Schürhaken - zusätzliche Option
Чугунные диски для печей К6, К9, К10 с держателем - дополнительный выбор

Wkładka wermikulitowa - podnosi temperaturę wewnątrz wkładu, dzięki czemu substancje smoliste wydobywające się z płonącego drewna zostają całkowicie dopalone, co zmniejsza zanieczyszczenie szyby - dodatkowa opcja, tylko do kozy K10
Decorative vermiculite - raises the temperature inside an insert, thus reduces the soiling of the glass - additional option, only for stove K10
Vermiculite - Einsatz-erhöht die Temperatur im Inneren des Kamineinsatzes, dank dem die bei der Holzverbrennung entstehdenden Teersubstanzen komplett verbrannt werden, was auch die Scheibenverschmutzung verringert - zusätzliche Option, nur für den Ofen K10
Вермикулитовый вкладыш в камин - благодаря установке вермикулитового вкладыша, стекло топки во время горения почти не загрязняет-ся. Смолы, выделяющиеся в процессе горения, полностью сгорают благодаря повышению температуры горения - дополнительный выбор, только к печке К10

*Wygląd elementu zależy od modelu pieca/The look of an element depends on the fireplace model/Das Aussehen des elements ist vom Modell abhängig/Внешний вид элемента зависит от модели печки

Możliwość zamieszczenia wylotu spalin na górze i z tyłu (oprócz modelu k8 tunel)
Possibility to mount the exhaust outlet at the top and back (except model k8 tunnel)
Rohranschluss von oben und von hinten (ausser des Modell Koza k8)
Выпуск газов-возможность инсталации из верха и в задней части печек (кроме печки К8 двухстронной)

Kierownica powietrza tworząca system czystej szyby - ograniczający osadzanie się sadzy na szybie
Air clean glass-forming system - limits the deposition of soot on the glass
Luftmantel an derr Frontscheibe - verringert die Rußablagerung an der Scheibe
Управление воздухом, система чистого стекла

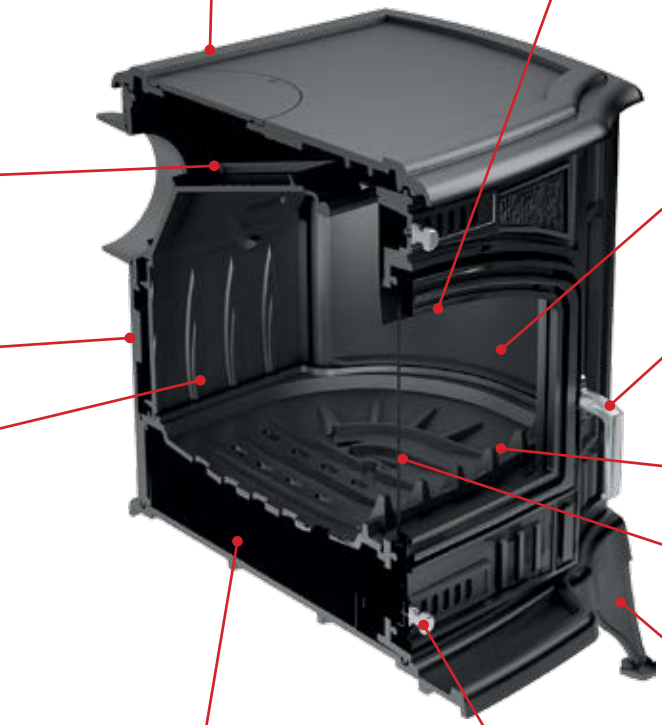

Szyba żaroodporna wytrzymująca temperaturę do 800°C
Heat-resistant glass can withstand temperatures up to 800°C
Hitzbeständiege Keramikscheibe bis 800 Grad
Жароупорное стекло выдерживающие температуру до 800 градусов

System zimnej klamki umożliwia zdjęcie klamki w momencie palenia w piecu
The system of cold handle allows to take it off during the combustion process
Kalter Griff-System ermöglicht beim Brennen den Griff abzunehmen
Система холодной ручки

Ozdobny płotek zabezpiecza drewno przed wypadaniem z pieca
Decorative fence protects the wood from falling out of the inser
Dekorzaun, der das Holz vom Herausfallen schützt
Заборчик защищает древесину от выпадения из топок

Ruchomy ruszt, dzięki któremu można łatwo wymieść popiół
Movable grate gives possibility of easily wipe away the ash
Beweglicher Rost, dank dem man die Asche leicht entfernen kann
Движущиеся решетка благодария которой Вы можете легко стереть пепел

*Nóżki ozdobne
*Decorative base feet
*Verzierte Füße
*Декоративные ножки

Regulacja dopływu pierwotnego powietrza do spalania
Regulation of air supply for combustion
Regulieren des Luftstroms durch die Aschenschublade
Регулирование притока воздуха через вынимаемый пеплосборник

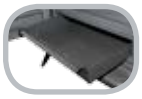

Szuflada na popiół, w której gromadzą się pozostałości po spalonym drewnie
Ash drawer where remains burnt wood
Aschenschublade in derer sich der Rest des verbrannten Holzes sammelt
Выдвижной ящик для пепела где собраюсь сожгли остатки древесины

Kozy z panelem wodnym / Stoves with back boiler / Freistehende Öfen mit Wasserpanel / Печи с воляным контуром

KOZA/K9/150/W

KOZA/K6/130/W

# KOZA K6

KOZA/K6/130 KOZA/K6/150

KOZA/K6/130/W

| | KOZA/K6/130<br>KOZA/K6/130/W | |
|---|---|---|
| kW 7<br>8 | 130 | ~ 76%<br>~ 75% |
| CO 0,29%<br>0,3% | C° 379<br>- | 120 |
| m² 50-110<br>60-110 | 350 | <kW< 5-11<br>6-11 |
| kW - <br>2-3 | - <br>5 | |

Sezonowane drewno liściaste (wilgotność max 20%), brykiet węgla brunatnego
Seasonal hardwood (humidity max 20%), brown coal briquettes
Saison-Laubholz (Feuchtigkeit max. 20%), Braunkohlebriketts
Сезонная твердая древесина (влажность 20%), коричневый брикет угля

Żeliwo szare klasy 200
Grey cast iron class 200
Graues Gusseisen Klase 200
Чугунн класс 200

Żeliwo szare klasy 200, stal kotłowa 4mm
Grey cast iron class 200, 4 mm boiler steel
Graues Gusseisen Klase 200, Kesselstahl 4mm dick
Чугунн класс 200, Котельная сталь 4мм

Wyposażenie:/Equipment:/Ausstattung:/Оборудование:

Wymiary:/Dimensions:/Masse:/Размер:

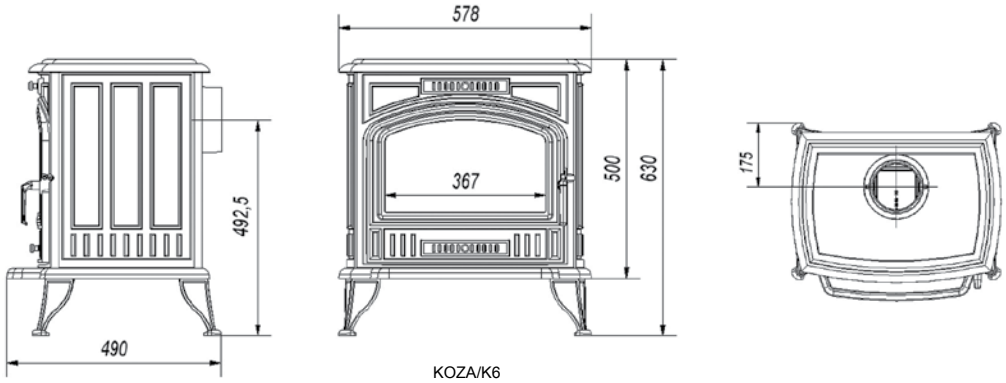


KOZA/K6

Dodatkowe opcje:/Additional options:/Zusätzliche Optionen:/Дополнительные опции:

KOZA/K7/ASDP

KOZA/K7/TF

# KOZA K7

| | | | |
|---|---|---|---|
| kW 5 | 130 | ~ 70% | CO 0,3% |
| C° 316 | 79 | m² 30-70 | 300 |

Żeliwo szare klasy 200
Grey cast iron class 200
Graues Gusseisen Klase 200
Чугунн класс 200

<kW< 3-7

Sezonowane drewno liściaste (wilgotność max 20%), brykiet węgla brunatnego
Seasonal hardwood (humidity max 20%), brown coal briquettes
Saison-Laubholz (Feuchtigkeit max. 20%), Braunkohlebriketts
Сезонная твердая древесина (влажность 20%), коричневый брикет угля

Wyposażenie:/Equipment:/Ausstattung:/Оборудование:

Dodatkowe opcje:/Additional options:/Zusätzliche Optionen:
/Дополнительные опции:

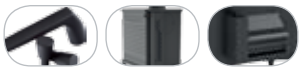

Wymiary:/Dimensions:/Masse:/Размер:

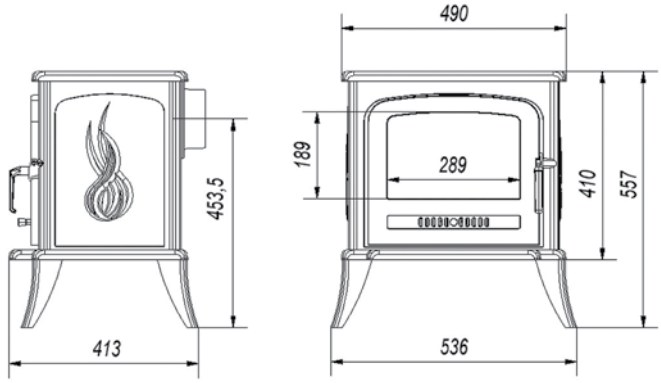


KOZA/K7

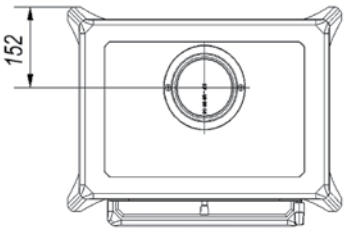

# KOZA K8

| | | | |
|---|---|---|---|
| kW 9 | 130 | ~ 75% | CO 0,19% |
| C° 385 | 127 | m² 50-90 | 350 |

Żeliwo szare klasy 200
Grey cast iron class 200
Graues Gusseisen Klase 200
Чугунн класс 200

<kW< 5-9

Sezonowane drewno liściaste (wilgotność max 20%), brykiet węgla brunatnego
Seasonal hardwood (humidity max 20%), brown coal briquettes
Saison-Laubholz (Feuchtigkeit max. 20%), Braunkohlebriketts
Сезонная твердая древесина (влажность 20%), коричневый брикет угля

Wyposażenie:/Equipment:/Ausstattung:/Оборудование:

Dodatkowe opcje:/Additional options:/Zusätzliche Optionen:
/Дополнительные опции:

Wymiary:/Dimensions:/Masse:/Размер:

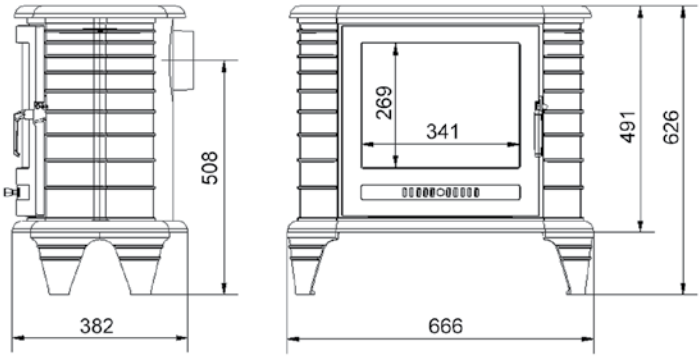


KOZA/K8

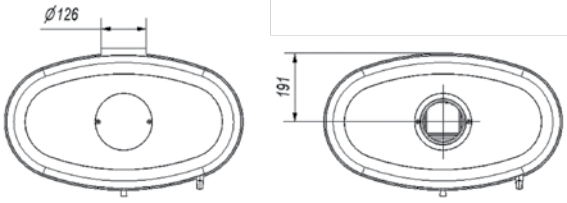

Pozostałe wersje wkładu:/Other versions of the fireplaces:
/Sonstige Versionen des Kamineinsatzes:/Другие версии топок:

KOZA/K8/T

KOZA/K8/ASDP

KOZA/K8/TF

# KOZA K9

KOZA/K9/130 KOZA/K9/150

drewno-paliwo/wood-fuel/holz-fuel/дерево-топлива

| | | | | | | | | | |
|---|---|---|---|---|---|---|---|---|---|
| kW | 10 | | 130 | | ~ 75 % | CO | 0,29% | C° | 379 |
| | 160 | m² | 70 -130 | | 350 | | Żeliwo szare klasy 200<br>Grey cast iron class 200<br>Graues Gusseisen Klase 200<br>Чугунн класс 200 | | |

Sezonowane drewno liściaste (wilgotność max 20%), brykiet węgla brunatnego
Seasonal hardwood (humidity max 20%), brown coal briquettes
Saison-Laubholz (Feuchtigkeit max. 20%), Braunkohlebriketts
Сезонная твердая древесина (влажность 20%), коричневый брикет угля

<kW< 7-13

węgiel-paliwo/coal-fuel/kohle-fuel/уголь-топлива

| | | | | | | | | | |
|---|---|---|---|---|---|---|---|---|---|
| kW | 13 | | 130 | | ~ 74 % | CO | 0,41% | C° | 383 |
| | 160 | m² | 70 -130 | | 350 | | Żeliwo szare klasy 200<br>Grey cast iron class 200<br>Graues Gusseisen Klase 200<br>Чугунн класс 200 | | |

Węgiel/Coal/Kohle/Уголь

<kW< 7-13

Wyposażenie:/Equipment:/Ausstattung:/Оборудование:

KOZA/K9/150/W

| | |
|---|---|
| kW 10 | 150 |
| CO 0,29% | C° - |
| m² 70-130 | 350 |
| ~ 75% | 160 |
| <kW< 7-13 | kW 2-3 |
| 7 | |

Żeliwo szare klasy 200, stal kotłowa 4mm
Grey cast iron class 200, 4 mm boiler steel
Graues Gusseisen Klase 200, Kesselstahl 4mm dick
Чугунн класс 200, Котельная сталь 4мм

Sezonowane drewno liściaste (wilgotność max 20%), brykiet węgla brunatnego
Seasonal hardwood (humidity max 20%), brown coal briquettes
Saison-Laubholz (Feuchtigkeit max. 20%), Braunkohlebriketts
Сезонная твердая древесина (влажность 20%), коричневый брикет угля

Wymiary:/Dimensions:/Masse:/Размер:

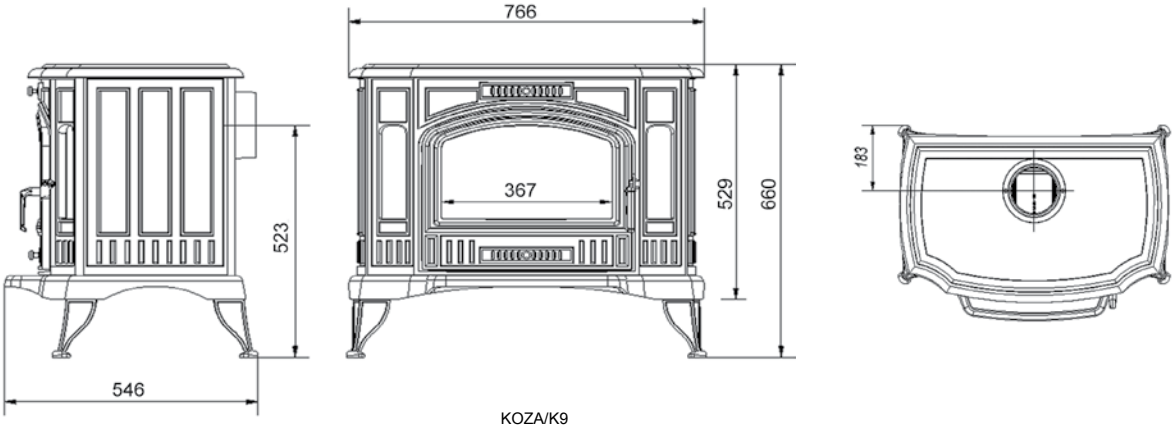


KOZA/K9

Dodatkowe opcje:/Additional options:/Zusätzliche Optionen:/Дополнительные опции:

# KOZA K10

| | | | |
|---|---|---|---|
| kW 10 | 130 | ~ 75% | CO 0,19% |
| C° 334 | 111 | m² 70-130 | 350 |

Żeliwo szare klasy 200
Grey cast iron class 200
Graues Gusseisen Klase 200
Чугунн класс 200

<kW< 7-13

Sezonowane drewno liściaste (wilgotność max 20%), brykiet węgla brunatnego
Seasonal hardwood (humidity max 20%), brown coal briquettes
Saison-Laubholz (Feuchtigkeit max. 20%), Braunkohlebriketts
Сезонная твердая древесина (влажность 20%), коричневый брикет угля

Wyposażenie:/Equipment:/Ausstattung:/Оборудование:

Dodatkowe opcje:/Additional options:/Zusätzliche Optionen:
/Дополнительные опции:

Wymiary:/Dimensions:/Masse:/Размер:

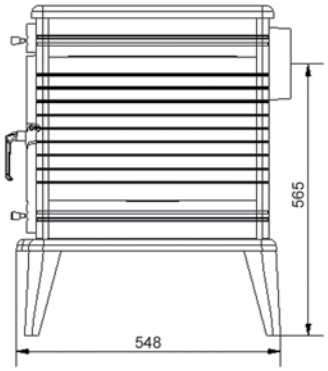


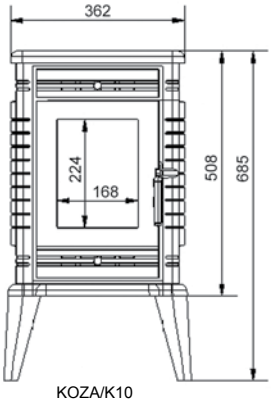


KOZA/K10

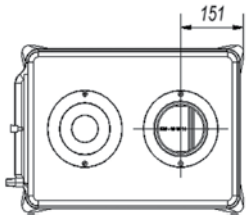

KOZA/K10/130/ASDP
KOZA/K10/150/ASDP

KOZA/K10/130/TF
KOZA/K10/150/TF

# KOZA S10

KOZA/S10/ORASA

| | | |
|---|---|---|
| kW 7 | 130 | ~ 65% |
| CO 0,2% | C° 296 | SIMPLE - 74<br>BARIL - 81,5<br>ORASA - 128 |
| m² 50-70 | 300 | |

Stal kotłowa, wyłożenie komory spalania - wermikulit, Orasa - kamienne panele boczne
Boiler steel, Combustion chamber lined with vermiculite, Orasa - site panel made of stone
Kesselstahl, Auslegung der Brennkammer - Vermiculit, Orasa - Steinpanels an den Seiten
Котельная сталь, Камера сгорания - вермикулит, Orasa - каменные боковые панели

Sezonowane drewno liściaste (wilgotność max 20%), brykiet węgla brunatnego
Seasonal hardwood (humidity max 20%), brown coal briquettes
Saison-Laubholz (Feuchtigkeit max. 20%), Braunkohlebriketts
Сезонная твердая древесина (влажность 20%), коричневый брикет угля

Wyposażenie:/Equipment:/Ausstattung:/Оборудование:

Dodatkowe opcje:/Additional options:/Zusätzliche Optionen:
/Дополнительные опции:

Pozostałe wersje wkładu:/Other versions of the fireplaces:
/Sonstige Versionen des Kamineinsatzes:/Другие версии топок:

KOZA/S10/BARRIL

KOZA/S10/SIMPLE

Wymiary:/Dimensions:/Masse:/Размер:

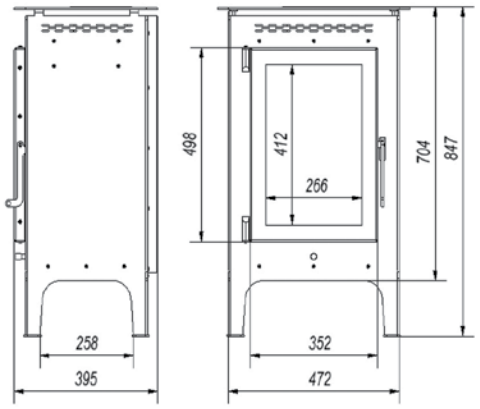


KOZA/S10/SIMPLE

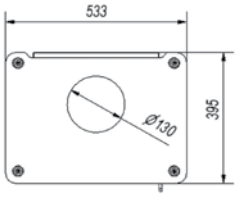


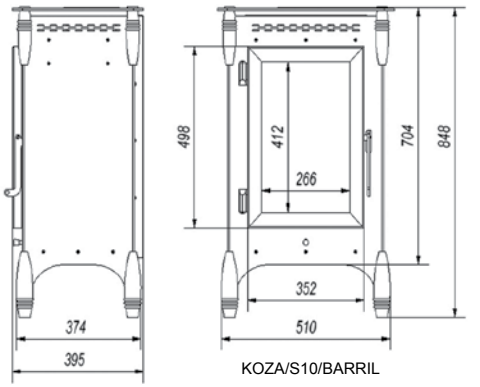


KOZA/S10/BARRIL

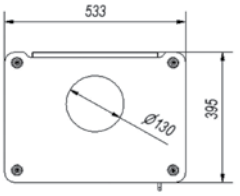


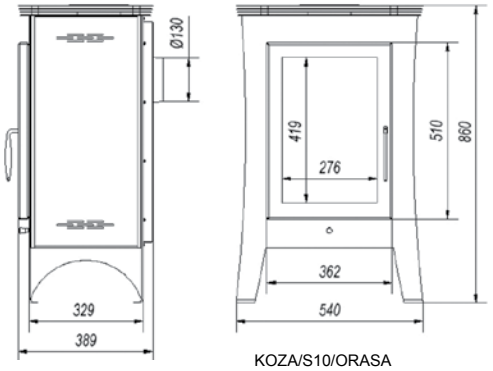


KOZA/S10/ORASA

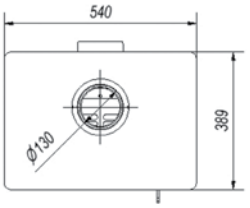


# KOZA ALICJA/PW

| | | | |
|---|---|---|---|
| kW 15 | kW 12 | 180 | ~ 79 % |
| CO 0,17% | C° 239 | 136 | |
| m² 110-130 | 350 | 33 | |

Żeliwo szare klasy 200, stal kotłowa 4mm
Grey cast iron class 200, boiler steel
Graues Gusseisen Klase 200, Kesselstahl
Чугунн класс 200, Котельная сталь

Sezonowane drewno liściaste (wilgotność max 20%), brykiet węgla brunatnego
Seasonal hardwood (humidity max 20%), brown coal briquettes
Saison-Laubholz (Feuchtigkeit max. 20%), Braunkohlebriketts
Сезонная твердая древесина (влажность 20%), коричневый брикет угля

Wyposażenie:/Equipment:/Ausstattung:/Оборудование:

Dodatkowe opcje:/Additional options:/Zusätzliche Optionen:
/Дополнительные опции:

Wymiary:/Dimensions:/Masse:/Размер:

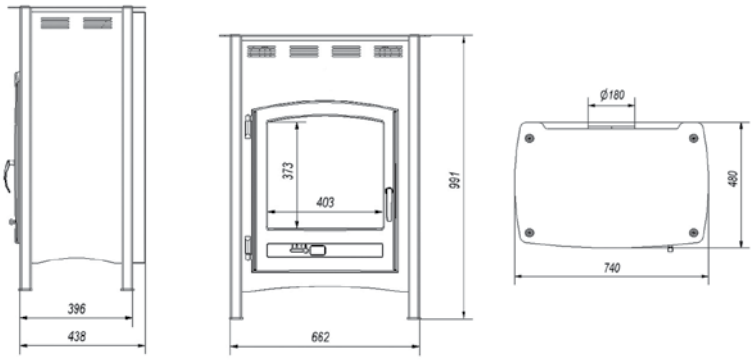


KOZA/ALICJA/PW

# ZALETY KRATEK KOMINKOWYCH

**ADVANTAGES OF FIREPLACE GRIDS/VORTEILE DER LÜFTUNGSGITTER/ПРЕИМУЩЕСТВА КАМИННЫХ РЕШЕТОК**

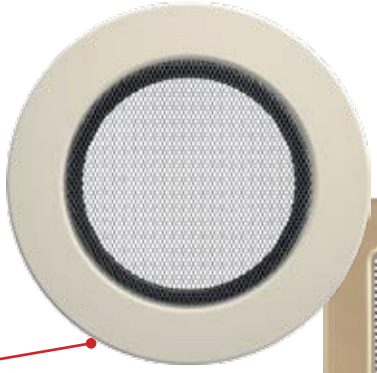

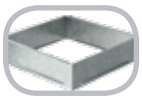

kieszeń pozwalająca zamontować kratkę w ścianie
pocket which gives possibility to mount grid into the wall
Lüftungsgittertasche hilft bei der Montage der Lüftungsgitter
зогнутый захват, который закрепляет решетку в кармане

ramka kratki wykonana z blachy, powlekana galwanicznie
grid's frame is made of sheet metal and then plated
Lüftungsgitterrahmen gefertigt aus Blech, dann galvanisch beschichtet
рамка изготовлена из черной листовой стали с гальваническим покрытием

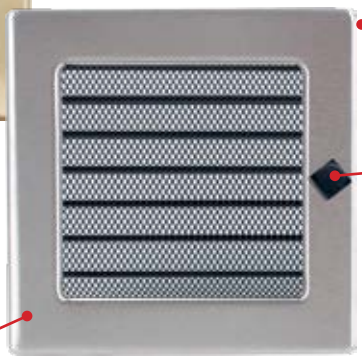

ramka kratki wykonana z wysokiej jakości stali nierdzewnej o fakturze szlifowanej
the frame of the ventilation grid made of a high quality stainless steal of grinded texture
Rahmen der Lüftungsgitter aus nichtrostender Stahl, geschliefen
рамка изготовлена из нержавеющей стали высокого качества и отшлифована

gięty uchwyt mocujący kratkę w kieszeni
bent bracket to fit grid in a pocket
gebogener Griff hilft bei der Montage Lüftungsgitter in einer Lüftungsgittertasche
изогнутый захват которой монтируе решетку в в кармание

nowoczesny kształt i specjalna budowa kratki
modern shape
modernes Design und spezielle Konstruktion der Lüftungsgitter
овременный дизайн

siatka ze stali nierdzewnej wysokiej jakości, o regularnym układzie dziurek
stainless steel mesh with high quality, with a regular pattern of holes
Netz der Lüftungsgitter ist aus rostfreiem Stahl gefertigt, mit regulären Löchern
сетка из нержавеющей стали высокого качества имеющая геометрически правильную систему отверстий

dolna ramka, do której przymocowane są od wewnętrznej strony żaluzje, a od zewnętrznej uchwyty mocujące
lower frame, to which are mounted on inside blinds, and the outer fixing brackets
unterer Rahmen zu dem von der Innerenseite die Jalousien befestiegt sind und von Außenseite die Befestigungsgriffe
Внутренняя рамка, к которой крепятся жалюзи с внутренней стороны, а с внешней стороны изогнутый захват

wygodna galka regulacyjna
comfortable adjustment knob
komfortabler Handgriff
удобные ручки для регулирования

specjalnie wyprofilowane nieruchome pióra/kierownice
specially profiled fixed feathers/wheels
Unbewegte Lamellen aus Stahl schützt Innesicht der Gitter
неподвижные перья специальной формы

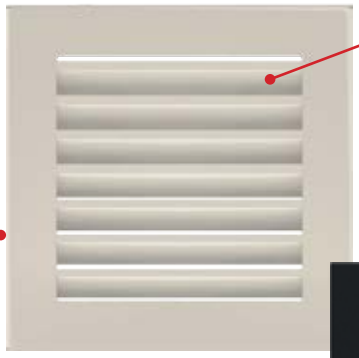

powierzchnia kratki pokryta jest farbą proszkową
grids surface is covered with powder paint
Die Lüftungsgitter sind pulverbeschichtet
поверхность решеток покрыта порошковой краской

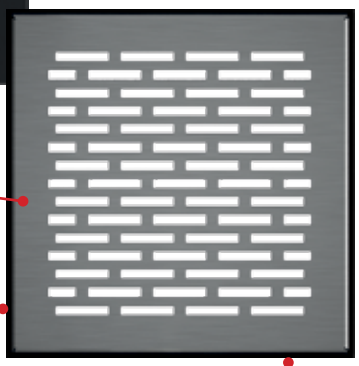

panel górny wykonany ze stali nierdzewnej
the upper panel of the floor grid made of stainless steal
Abdeckung aus nichtrostender Stahl
внешняя панель изготовлена из нержавеющей стали

kieszeń kratki wykonana z blachy czarnej
the pocket of the grid made of steal
Gittertasche aus schwarzes Blech
карман решётки изготовлен из черной стали

profilowane kanały w kieszeniach, kształt wgłębień dopasowany do uchwytów co gwarantuje właściwe mocowanie kratki
profiled channels in the pocket, matched to the shape of the handle recesses which guarantee the proper grids mounting
profilirte Kanäle In der Lüftungsgittertasche, Vertiefungen passend zum Lüftungsgittergriff, was richtige Befestigung der Lüftungsgitter sichert
Профилированные каналы в карманах, форма углубления соответствует форме захвата.Это обеспечивает удобный и надежный монтаж решетки

# MALOWANE/Painted/Lackiert/Окрашенные

Kratka biała
White grid
Lüftungsgitter weiß
Решетка белая

Kratka kremowa
Cream grid
Lüftungsgitter cremefarbig
Решетка бежевая

Kratka grafitowa
Graphite grid
Lüftungsgitter graphit
Решетка графитовая

Kratka czarna
Black grid
Lüftungsgitter schwarz
Решётка чёрная

Kratka czarno-złota
Golden black grid
Lüftungsgitter schwarz-gold
Решетка чёрная-латунь

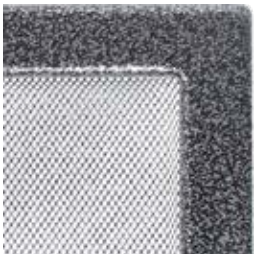

Kratka czarno-srebrna
Silvery black grid
Lüftungsgitter schwarz-silber
Решетка чёрная-хром

Kratka miedziana
Brass grid
Lüftungsgitter kupferfarbig
Решетка-медная

Kratka Oskar biały
Oskar white grid
Lüftungsgitter Oskar weiß
Решетка Oskar белая

Kratka Oskar kremowy
Cream Oskar grid
Lüftungsgitter Oskar cremefarbig
Решетка Oskar бежевая

Kratka Oskar grafitowy
Graphite Oskar grid
Lüftungsgitter Oskar graphit
Решетка Oskar графитовая

Kratka Oskar czarny
Black Oskar grid
Lüftungsgitter Oskar schwarz
Решетка Oskar чёрная

Kratka Oskar czarno-złoty
Golden black Oskar grid
Lüftungsgitter Oskar schwarz-gold
Решетка Oskar чёрная-латунь

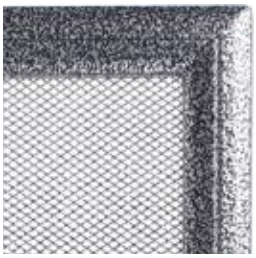

Kratka Oskar czarno-srebrny
Silvery black Oskar gird
Lüftungsgitter Oskar schwarz-silber
Решетка Oskar чёрная-хром

Kratka Oskar miedziany
Brass Oskar grid
Lüftungsgitter Oskar kupferfarbig
Решетка Oskar медная

# POWLEKANE/Covered/Beschichtet/С покрытием

Kratka pozłacana
Gold grid
Lüftungsgitter vergoldet
Решетка полированная латунь

Kratka niklowana
Nickel-plated grid
Lüftungsgitter vernickelt
Решетка никелированная

Kratka szlifowana
Inox grid
Lüftungsgitter geschliffen
Решетка стальная

# GALWANIZOWANE/Galvanized/Galvanisiert/Гальванизированные

Kratka Diana srebrna
Diana silver grid
Lüftungsgitter Diana silber
Решетка Diana хром

Kratka Diana złota
Diana gold grid
Lüftungsgitter Diana gold
Решетка Diana латунь

Kratka miedź galwaniczna
Galvanized brass grid
Lüftungsgitter kupferfarbig galvanisiert
Решетка гальванизированная медь

Kratka złoto galwaniczne
Galvanized gold grid
Lüftungsgitter gold galvanisiert
Решетка гальванизированная латунь

Kratka Oskar
Oskar grid
Lüftungsgitter Oskar
Решетка Oskar

Kratka Oskar miedziany
Oskar brass grid
Lüftungsgitter Oskar kupferfarbig
Решетка Oskar медная

Kratka rustykalna
Rustical grid
Lüftungsgitter rustikal
Решетка рустик

# OZDOBNE/Decorative/Verziert/Декоративные

Kratka herb 28x33 cm
Herb grid 28x33 cm
Lüftungsgitter Wappen 28x33 cm
Герб 28x33 см

Kratka herb z koroną 35x44 cm
Herb with crown 35x44 cm
Lüftungsgitter Wappen mit Krone 35x44 cm
Герб 2 35x44 см

Kratka jeleń 30x30 cm
Deer grid 30x30 cm
Lüftungsgitter Hirsch 30x30 cm
Олень 30x30 см

Kratka myśliwy 22x44 cm
Hunter grid 22x44 cm
Lüftungsgitter Jäger 22x44 cm
Охотник 22x44 см

17x17, 22x22 cm/см

17x17, 22x22 cm/см

Kratka retro biały antyk
Retro white antiquity grid
Lüftungsgitter Retro antik-weiß
Ретро белая

17x17, 22x22 cm/см

17x17, 22x22 cm/см

Kratka retro grafitowy antyk
Retro graphite antiquity grid
Lüftungsgitter Retro antik-graphit
Ретро графит

# TUNEL/Tunnel/Tunnel/Туннель

Wymiary:/Dimensions:/Masse:/Размер:
6x40, 6x60, 6x80, 6x100 cm/см

Pole czynne kratki:/Air flow in:/Luftdurchsatz:/Площадь потока воздуха:
112, 172, 232, 292 $cm^2$/$см^2$

Kratka biała
White grid
Lüftungsgitter weiß
Решетка белая

Kratka kremowa
Cream grid
Lüftungsgitter cremefarbig
Решетка бежевая

Kratka grafitowa
Graphite grid
Lüftungsgitter graphit
Решетка графитовая

Kratka czarna
Black grid
Lüftungsgitter schwarz
Решётка чёрная

Kratka szlifowana
Inox grid
Lüftungsgitter geschliffen
Решетка стальная

# MILA TUNEL/Mila tunnel/Mila Tunnel/Mila Туннель

Wymiary:/Dimensions:/Masse:/Размер:
12x90, 14x113,2 cm/см

Kratka grafitowa
Graphite grid
Lüftungsgitter graphit
Решетка графитовая

# LUFT

Wymiary:/Dimensions:/Masse:/Размер:
6x40, 6x60, 6x80, 6x100, 9x40, 9x60, 9x80, 9x100 cm/см

Pole czynne kratki:/Air flow in:/Luftdurchsatz:/Площадь потока воздуха:
112, 172, 232, 292, 222, 342, 462, 582 $cm^2/см^2$

Kratka biała
White grid
Lüftungsgitter weiß
Решетка белая

Kratka kremowa
Cream grid
Lüftungsgitter cremefarbig
Решетка бежевая

Kratka grafitowa
Graphite grid
Lüftungsgitter graphit
Решетка графитовая

Kratka czarna
Black grid
Lüftungsgitter schwarz
Решётка чёрная

Kratka szlifowana
Inox grid
Lüftungsgitter geschliffen
Решетка стальная

# LUFT NAROŻNA/Corner girds/Lüftungsgitter Eckig/Решетка Угловая

Wymiary:/Dimensions:/Masse:/Размер:
56x56x9, 76,6x54,7x9, 54,7x76,6x9 cm/см
56x56x6, 76,6x54,7x6, 54,7x76,6x6 cm/см

Pole czynne kratki:/Air flow in:/Luftdurchsatz:/Площадь потока воздуха:
504, 612, 612 $cm^2/см^2$
264, 321, 321 $cm^2/см^2$

Dostępne kolory: biała, kremowa, grafitowa, czarna
Available in colors: white, cream, graphite, black
Verfügbare Farben: weiß, cremefarbig, graphit, schwarz
Доступные цвета: белая, бежевая, графитовая, чёрная

# ABC

Wymiary:/Dimensions:/Masse:/Размер:
17x17, 17x30, 17x37, 17x49 cm/см
22x22, 22x30, 22x37, 22x45 cm/см

Pole czynne kratki:/Air flow in:/Luftdurchsatz:/Площадь потока воздуха:
72,9; 144,3; 180,3; 236,5 $cm^2/см^2$
126,5; 184,6; 239,2; 301,8 $cm^2/см^2$

Kratka biała
White grid
Lüftungsgitter weiß
Решетка белая

Kratka granito
Black granito
Lüftungsgitter granito
Решётка серая

Kratka czarna
Black grid
Lüftungsgitter schwarz
Решётка чёрная

Kratka szlifowana
Inox grid
Lüftungsgitter geschliffen
Решетка стальная

# FRESH

Wymiary:/Dimensions:/Masse:/Размер:
17x17, 17x30, 17x37, 17x49, 17x70 cm/см

Pole czynne kratki:/Air flow in:/Luftdurchsatz:/Площадь потока воздуха:
103, 215, 275, 369, 558 $cm^2/см^2$

Kratka biała
White grid
Lüftungsgitter weiß
Решетка белая

Kratka kremowa
Cream grid
Lüftungsgitter cremefarbig
Решетка бежевая

Kratka grafitowa
Graphite grid
Lüftungsgitter graphit
Решетка графитовая

Kratka czarna
Black grid
Lüftungsgitter schwarz
Решётка чёрная

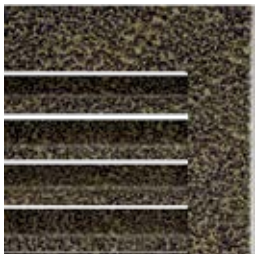

Kratka czarno-złota
Golden black grid
Lüftungsgitter schwarz-gold
Решетка чёрная-латунь

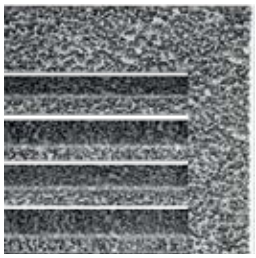

Kratka czarno-srebrna
Silvery black grid
Lüftungsgitter schwarz-silber
Решетка чёрная-хром

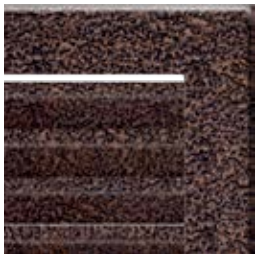

Kratka miedziana
Brass grid
Lüftungsgitter kupferfarbig
Решетка-медная

Kratka szlifowana
Inox grid
Lüftungsgitter geschliffen
Решетка стальная

# OKRĄGŁA FI/ROUND FI/RUND FI/КРУГЛАЯ FI

Wymiary:/Dimensions:/Masse:/Размер:
10; 12,5; 15 cm/см

Pole czynne kratki:/Air flow in:/Luftdurchsatz:/Площадь потока воздуха:
60, 70, 80 cm²/см²

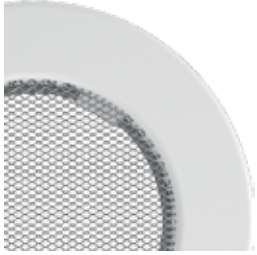

Kratka biała
White grid
Lüftungsgitter weiß
Решетка белая

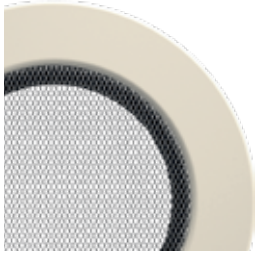

Kratka kremowa
Cream grid
Lüftungsgitter cremefarbig
Решетка бежевая

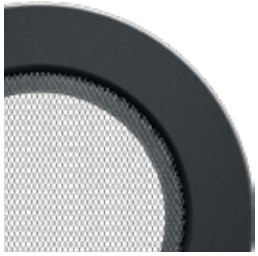

Kratka grafitowa
Graphite grid
Lüftungsgitter graphit
Решетка графитовая

Kratka czarna
Black grid
Lüftungsgitter schwarz
Решётка чёрная

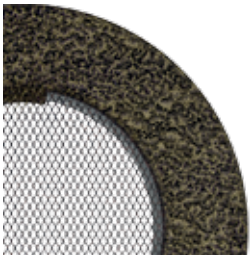

Kratka czarno-złota
Golden black grid
Lüftungsgitter schwarz-gold
Решетка чёрная-латунь

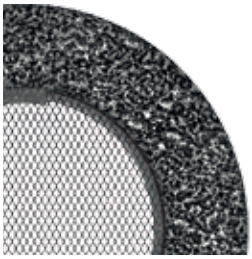

Kratka czarno-srebrna
Silvery black grid
Lüftungsgitter schwarz-silber
Решетка чёрная-хром

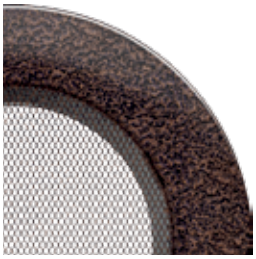

Kratka miedziana
Brass grid
Lüftungsgitter kupferfarbig
Решетка-медная

# KRATKA PODŁOGOWA/Floor grids/Fußbodengitter/Напольная решетка

Wymiary:/Dimensions:/Masse:/Размер:
164x94, 162x162, 212x102, 414x104, 613x103 mm/мм

Pole czynne kratki:/Air flow in:/Luftdurchsatz:/Площадь потока воздуха:
40, 60, 45, 100, 185 cm²/см²

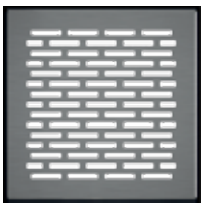

# KRATKI NA ZAMÓWIENIE/Grids made for order/Lüftungsgitter auf Bestellung/Решётки под заказ

Wykonujemy kratki na zamówienie według indywidualnego projektu klienta. Kratki dostępne są według standardowych kolorów z naszej oferty.
We produce grids according to customer individual project. Grids are available according to the standard colors we offer.
Wir fertigen Luftgitter auf Bestellung. Diese Lüftungsgitter sind in Standardfarben unseres Angebots erhältlich.
Производим решётки под заказ по индивидуальному проекту клиента. Доступные решётки в соответствии со стандартными цветами.

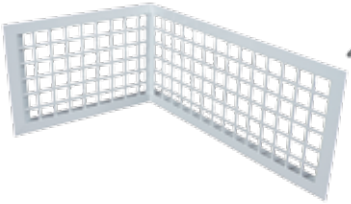

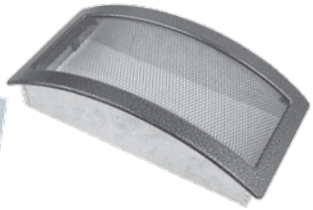

# DOSTĘPNE WYMIARY KRATEK

**Available grid dimensions/Masse der Lüftungsgitter/Доступные размеры решёток**

| Wymiar<br>Name<br>Name<br>Название | Wymiar kieszeni (mm)<br>Pocket dimensions (mm)<br>Maße der einfachen-Lüftungsgitter (mm)<br>Размер решеток (мм) | Wymiar kratek prostych (mm)<br>Dimensions of simple grids (mm)<br>Maße der einfachenLüftungs-gitter (mm)<br>Размер решеток с жалюзии (мм) | Wymiar kratek prostych z żaluzją (mm)<br>Dimensions of simple grids with blinds (mm)<br>Maße der einfachen Lüftungsgit-ter mit Jalousien (mm)<br>Размер решеток с жалюзии (мм) | Kratka Diana<br>Diana grid<br>Lüftungsgitter Diana<br>Решетка Diana с жалюзии | Kratka Diana z żaluzją<br>Diana grid with blind<br>Lüftungsgitter Diana mit Jalousie<br>Решетка Diana с жалюзии | Kratka Rustyk<br>Rustical grid<br>Lüftungsgitter rustikal<br>Решетка рустик | Kratka Rustyk z żaluzją<br>Rustical grid with blind<br>Lüftungsgitter rustikal mit Jalousie<br>Решетка рустик с жалюзии | Kratka Oskar<br>Oskar grid<br>Lüftungsgit-ter Oskar<br>Решетка Oskar | Kratka Oskar z żaluzją<br>Oskar grid with blind<br>Lüftungsgitter Oskar mit Jalousie<br>Решетка Oskar с жалюзии | Pole czynne kratki ($cm^2$)<br>Air flow in ($cm^2$)<br>Luftdurchsatz ($cm^2$)<br>Площадь потока воздуха ($см^2$) |
|---|---|---|---|---|---|---|---|---|---|---|
| 11x11 | 86x86 | 106x106 | - | 116x116 | - | 116x116 | - | 116x116 | - | 36 |
| 11x17 | 86x152 | 106x170 | - | 116x175 | - | 116x175 | - | 116x175 | - | 75 |
| 11x24 | 86x217 | 107x236 | - | 117x245 | - | 117x245 | - | 117x245 | - | 117 |
| 11x32 | 86x287 | 106x307 | - | 116x316 | - | 116x316 | - | 116x316 | - | 156 |
| 11x42 | 86x397 | 107x417 | - | 116x425 | - | 116x425 | - | 116x425 | - | 222 |
| 17x17 | 152x152 | 170x170 | 170x170 | 177x177 | 177x177 | 177x177 | 177x177 | 177x177 | 177x177 | 144 |
| 17x30 | 152x275 | 170x301 | 170x301 | 177x301 | 177x301 | 177x301 | 177x301 | 177x301 | 177x301 | 300 |
| 17x37 | 141x351 | 170x370 | 170x370 | 177x377 | 177x377 | 177x377 | 177x377 | 177x377 | 177x377 | 384 |
| 17x49 | 141x456 | 170x481 | 170x481 | 177x483 | 177x483 | 177x483 | 177x483 | 177x483 | 177x483 | 516 |
| 22x22 | 200x200 | 220x220 | 220x220 | 220x220 | 220x220 | 220x220 | 220x220 | 220x220 | 220x220 | 289 |
| 22x30 | 200x275 | 220x300 | 220x300 | - | - | - | - | - | - | 425 |
| 22x37 | 200x351 | 220x370 | 220x370 | - | - | - | - | - | - | 544 |
| 22x45 | 200x426 | 220x450 | 220x450 | - | - | - | - | - | - | 680 |

Funkcje sterownika: / Functions of the controller / Funktionen der Steuerung / Функции контроллера: MSK/P100, MSK/P125, MSK/P150

- sterowanie dwoma pompami c.o. oraz jednym niezależnie nastawianym urządzeniem np. turbiną lub oświetleniem / Two CO pumps and one independently adjustable device control such as turbine or lightening / Steuerung mit zwei Umlaupumpen CO und einen unabhängigen Gerät wie z.B. Turbine oder Beleuchtung / управление двумя насосами центр. отопл. и одним независимо управляемым устройством напр. турбиной или освещением
- sterowanie turbiną kominkową / Fireplace turbine control / Steuerung der Kaminturbine/ управление каминной турбиной
- precyzyjne dawkowanie powietrza do spalania / Precise dosage of air for combustion / Genau Dosierung der Luft zum Brenkammer / Высокоточное дозирование воздуха для горения
- zabezpieczenie przed przegrzaniem / protection against overheating / Überhitzungschutz / Защита от перегрева
- odcięcie dopływu powietrza w przypadku zaniku zasilania / cutting off the air supply in case of the power failure / Luftabtrennung bei Stromausfall / Прекращения подачи воздуха в случае отсутствия электричества
- akustyczne ostrzeżenia / acoustic warning / Akustischmelder nach Alarmwiiterung / Акустическое предупреждение о превышении максимально допустимой температуры нагрева

Funkcje sterownika: / Functions of the controller / Funktionen der Steuerung / Функции контроллера: MSK/PLUS/P125, MSK/PLUS/P125, MSK/PLUS/P150

- niezależne sterowanie czterema urządzeniami, np: pompami c.o., wentylatorami lub elektrozaworami / independent control of four devices, eg. pumps c.o., fans or solenoid / Unabhängige Steuerungmit vier Garät z.B. Umlaufpumpe CO, Ventilator oder Elektroventil / Независимое управление четырьмя устройствами, напр.: насосами цент. отопл. или электроклапанами
- precyzyjne dawkowanie powietrza do spalania / Precise dosage of air for combustion / Genau Dosierung der Luft zum Brenkammer / Высокоточное дозирование воздуха для горения
- zabezpieczenie przed przegrzaniem / protection against overheating / Überhitzungschutz / Защита от перегрева
- odcięcie dopływu powietrza w przypadku zaniku zasilania / cutting off the air supply in case of a power failure / Luftabtrennung bei Stromausfall / Прекращения подачи воздуха в случае отсутствия электричества
- akustyczne ostrzeżenie o przekroczeniu temperatury alarmowej / Sound warning about the exceed of the alarm temperature / Akustischmelder nach Alarmwiiterung / Акустическое предупреждение
- funkcja zapobiegania zamarznięciu wody obiegowej / antifreeze function of circulating water / Funktion der Vorbeugung der Erfrierung des Umlaufswassers / Функция предотвращения замерзания воды в контуре
- funkcja rozbiegu posezonowego pomp obiegowych, gdy nie są używane poza sezonem / funktion of postseason run of circulation pomps when they are not used out of season / Ablauffunktion der Umlaufpummpen wenn nicht benutzt sind / Функция посезонного разгона насосов, после простоя вне сезона

Funkcje sterownika:/ Functions of the controller / Funktionen der Steuerung / Функции контроллера: MSK

- sterowanie dwoma wyjściami, do których standardowo podłączane są maksymalnie 2 pompy obiegowe c.o. (1 wyjście) i np. zawór (2 wyjście) / The control of two exits which, in standard, have got a connection with maximum 2 circulation CO pumps (1st exit) and e.g. valve (2nd exit1) / Steuerung mit zwei Ausgänge an welche sind im Standard zwei Umlaufpummpen CO angeschlossen(1 Ausgang) und z.B. Ventil (2 Ausgang) / Контроль двух выходов, к которым обычно присоединены максимально 2 циркуляционных насоса ЦО (1 выход), и например клапан (2 выход)
- akustyczne ostrzeżenie o przekroczeniu temperatury alarmowej / Sound warning about the exceed of the alarm temperature / Akustischmelder nach Alarmwiiterung / Акустическое предупреждение о превышении максимально допустимой температуры нагрева
- zabezpiecza instalację przed zamarzaniem automatycznie włączając pompę c.o. przypadku spadku mierzonej temperatury poniżej 4°C / In case of the drop of the measured temp. below 4°C it protects the installation from freezing by turning on the CO pump automatically / Automatische Anschaltung der Umlaufpumpe CO, wenn die Temperatur unten 4 Grad fählt / Защищает систему от замерзания автоматически включая насос ЦО в случае падения температуры ниже 4°C
- samoczynne wyjście ze stanu uśpienia przy wykryciu wzrostu temperatury cieczy w instalacji / Automatic exit from the sleep state in case of detecting the rise of the temperature of the liquid in the installation / Automatische Ausgang von Stillstand bei Erhöhung der Flüssigkeit in der Instalation / Автоматический выход из состояния сна при повышении температуры жидкости в системе

Funkcje sterownika: / Functions of the controller / Funktionen der Steuerung / Функции контроллера:
MSK/GLASS/P125, MSK/GLASS/P125, MSK/GLASS/P150

- sterowanie dwoma pompami c.o. oraz jednym niezależnie nastawianym urządzeniem np. turbiną lub oświetleniem / Two CO pumps and one independently adjustable device control such as turbine or lightening / Steuerung mit zwei Umlaupumpen CO und einen unabhängigen Gerät wie z.B. Turbine oder Beleuchtung / управление двумя насосами центр. отопл. и одним независимо управляемым устройством напр. турбиной или освещением
- sterowanie turbiną kominkową / controlling the chimney turbine in the Air option / Steuerung der Kaminturbine / управление каминной турбиной
- precyzyjne dawkowanie powietrza do spalania / Precise dosage of air for combustion / Genau Dosierung der Luft zum Brenkammer / Высокоточное дозирование воздуха для горения
- zabezpieczenie przed przegrzaniem / protection against overheating / Überhitzungschutz / Защита от перегрева
- odcięcie dopływu powietrza w przypadku zaniku zasilania / cutting off the air supply in case of the power failure / Luftabtrennung bei Stromausfall / Прекращения подачи воздуха в случае отсутствия электричества
- akustyczne ostrzeżenia / acoustic warning / Akustischmelder nach Alarmwiiterung / Акустическое предупреждение о превышении максимально допустимой температуры нагрева

Funkcje sterownika: / Functions of the controller / Funktionen der Steuerung / Функции контроллера:
EKO/LINE/W, EKO/LINE/B

- obsługa wkładów z płaszczem wodnym i z dystrybucją gorącego powietrza / The service of the fireplaces with water jacket and with hot air distribution system / Bedienung der wasserführenen Kamineinsätzen und Warmlufofen / обслуживание каминов с водным контуром и с разводкой горячего воздуха
- 4 czujniki temperatury PT100 / 4 temperature sensors PT100 / 4 x Tempertarmessgarät PT100 / 4 датчика температуры ПТ100
- sterowanie 4 pompami (CO/CWU) / 4 pumps (CO/CWU) control / Steuerung der 4 Pompen (CO/CWO) / Управление 4 насосами
- sterowanie grzałką ogrzewania CWU / CWU heater control / Steuerung des Heizelementes der Heizung CWO / управление горелкой нагрева ЦВУ
- sterowanie piecem CO (wyłączanie po rozpaleniu kominka) / CO furnace control (switching off after lighting the fire) / Steuerung der CO Kessel( Abschaltung nach Anzundung des Kamins / управление уровнем ЦО (исключительно после розжига камина)
- płynne sterowanie dmuchawą dystrybucji ciepłego powietrza / Smooth control of the hot air distribution turbine / Flissende Steuerung des Luftgebläses der Warmluftverteilung / Постоянное управление вентилятором дистрибуции теплого воздуха
- czujnik otwarcia drzwiczek kominka / Fireplace door opening sensor / Tür-Öffnung-Fühler / датчик открытия дверцы камина
- wygaszenie paleniska po zasygnalizowaniu pożaru przez centralkę PPOŻ. / Extinguishing the hearth after the message about the fire from central panel PPOZ / Auslöschung der Brenkammer nach Feuermelden durch Brandschutzzentrale / Прекращение горения в топке по сигналу о пожаре от панели управления ППОЖ

**Kratki.pl Marek Bal**

ul. W. Gombrowicza 4, Wsola, 26-660 Jedlińsk, Poland
tel. 00 48 48 340 10 00, 00 48 48 384 44 88, fax 00 48 48 384 44 88 wew. 106

**www.kratki.pl**

KATALOG/KRATKI.PL/
EN/DE/RU

5 901350 044568

05/2014